AT-LP2X

Návod k obsluze

Plně automatický řemínkový gramofon

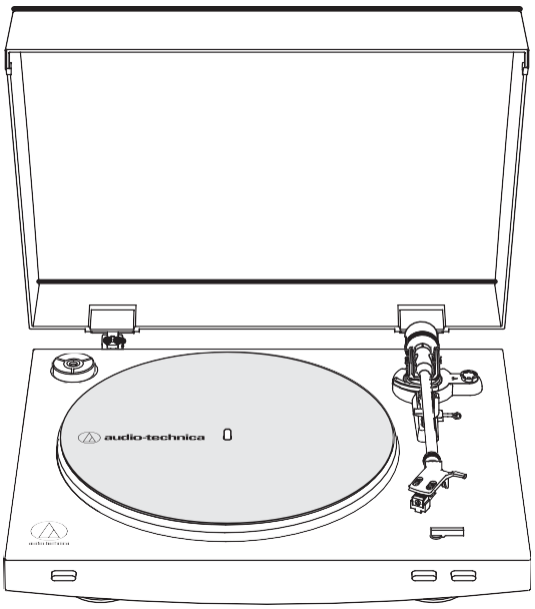

audio-technica

Obsah balení

Před použitím produktu se ujistěte, že jsou součástí balení všechny následující součásti. Pokud některé součásti chybí, obraťte se na prodejce.

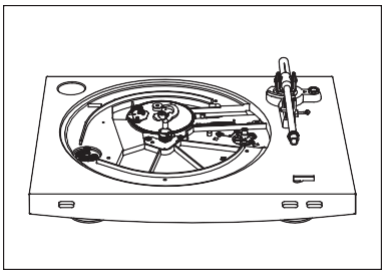

• Gramofon

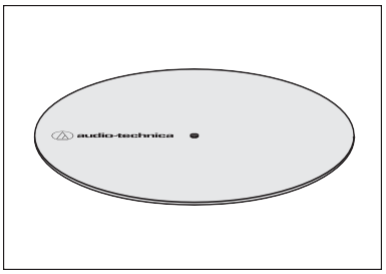

• Gumová podložka

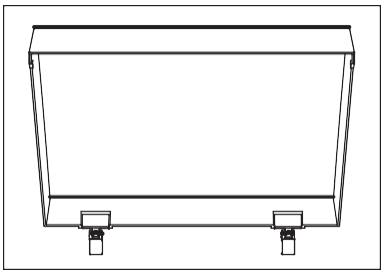

• Kryt proti prachu

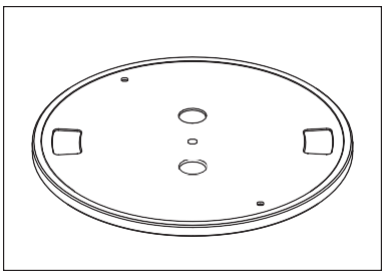

• Talíř a řemen

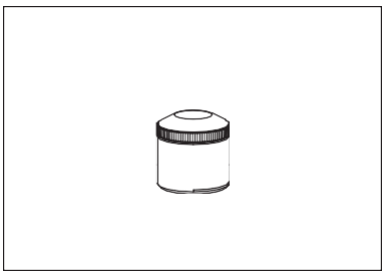

• Závaží

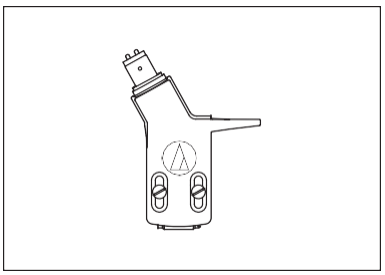

• Hlava (AT-HS3) s přenoskou (AT91R)

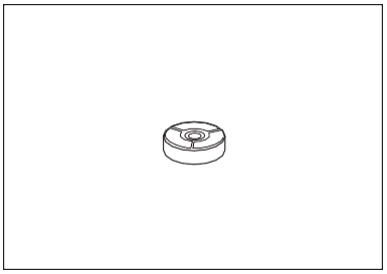

• Redukce 45 RPM

• Napájecí kabel
• Návod k obsluze

Bezpečnostní pokyny

Během používání gramofonu dbejte všech uvedených pokynů a doporučení, aby nedošlo k poškození zařízení ani zranění.

Důležité informace

Upozornění:

Gramofon nikdy nevystavujte vodě ani vlhkosti. Hrozí poškození přístroje.

Pozor:

- Zajistěte, aby nedošlo ke styku s cákající vodou.
- Nikdy přístroj nerozebírejte.
- Servis přenechte vždy kvalifikovaným pracovníkům.
- Nevystavujte přístroj nadměrnému horku, slunci ani ohni.
- Chraňte před silnými nárazy.
- Přístroj by měl být umístěn blízko zásuvky, aby jej bylo možné kdykoli rychle vypojit ze zásuvky.
- V případě potíží ihned vytáhněte napájecí šňůru ze zásuvky.
- Předměty s tekutinami (vázy) nikdy neodkládejte na gramofon.
- Na gramofon neodkládejte ani žádné předměty s plamenem (svíčky).
- Neinstalujte gramofon do stísněných prostor (do knihovny mezi knihy) aby nedošlo k jeho přehřátí.

Tělo gramofonu

- Gramofon musí být umístěn na vodorovném a hladkém podkladu, aby byla zajištěna správná funkce.

Přenoska

- Na hrot po vypnutí gramofonu nasaďte ochranný kryt.
- Hrotu přenosky se nikdy nedotýkejte prstem.
- Zabraňte nárazům hrotu do talíře / gumové podložky / nahrávky.

Části gramofonu a funkce

Celkový pohled

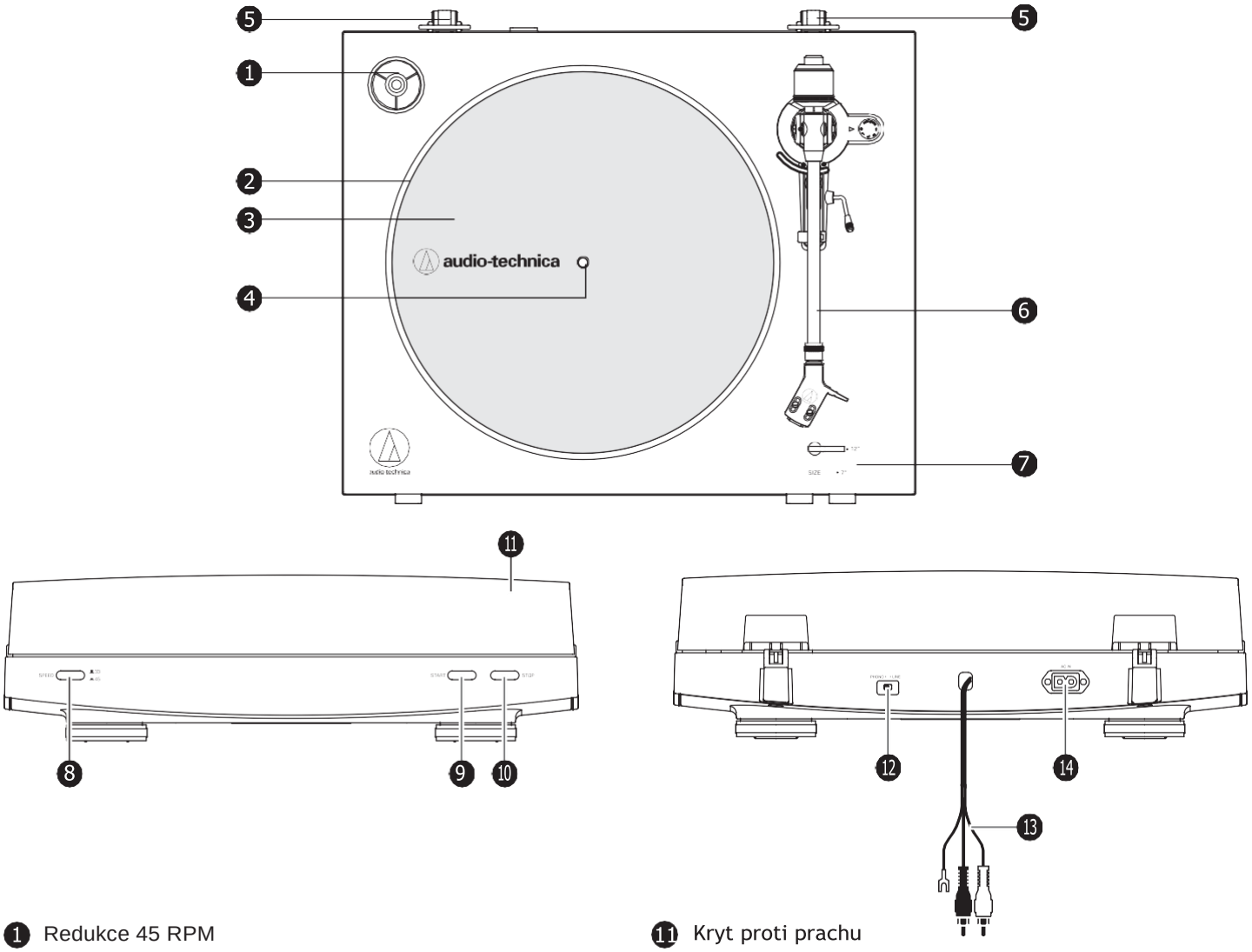

1 Redukce 45 RPM
Zvolte rychlost otáčení (33-1/3 or 45 RPM).

2 Talíř

3 Gumová podložka

4 Středový hrot

5 Držáky krytu proti prachu
Místo upevnění krytu.

6 Raménko
Více v kapitole Raménko.

7 Volba velikosti
Přepíná mezi velikostmi nahrávek 12" a 7"

8 Volba rychlosti otáčení
Zvolte rychlost otáčení 33-1/3 nebo 45 RPM.

9 Tlačítko START
Roztočí talíř a přesune raménko.

10 Tlačítko STOP
Vrátí raménko zpět a zastaví talíř.

11 Kryt proti prachu

12 Přepínač předzesilovače
Zvolte správnou polohu podle použitého zesilovače (Phono = Phono zesilovač, nebo AUX pro připojení k linkovému vstupu).

13 RCA audio kabel
Slouží k připojení dalších zařízení ke gramofonu.

14 Vstup pro napájení
Slouží k připojení napájecího kabelu.

Části gramofonu a funkce

Tonearm

❶ Vyvažovací závaží
Vyvažuje raménko pro správné nastavení přítlaku při čtení stopy.

❷ Kroužek pro odpočet přítlaku
Pomocí vynulování a otáčení nastavíte potřebnou sílu přítlaku.

❸ Mechanismus zvedání raménka
Slouží ke zvednutí raménka z nahrávky nebo k jeho položení zpět.

❹ Podstavec raménka

❺ Nastavení funkce Anti-skate
Nastavuje jemný tlak působící proti přirozené snaze raménka
pohybovat se při otáčení desky k jejímu středu.

❻ Páčka pro ovládání zvedání raménka
Slouží ke zvednutí / položení raménka.

❼ Raménko

❽ Prstenec pro uzamčení přenoskové hlavy
Otočením prstence vlevo (proti směru hodinových ručiček) zajistíte přenoskovou hlavu v raménku.

❾ Přenosková hlava s přenoskou
Přenoska (AT91R) je připevněná v přenoskové hlavě (AT-HS3).

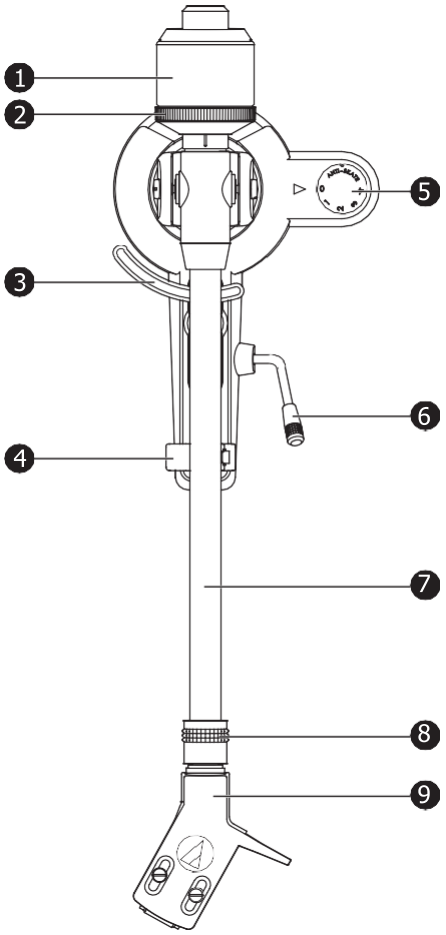

Před prvním použitím

Umístění talíře

- Gramofon umístěte na vodorovnou podložku.
- Neumisťujte v blízkosti zařízení, která mohou způsobovat vibrace (reproduktory).
- Neumisťujte v blízkosti zařízení, která mohou generovat rušení (rádio, televize, anténa, telefony, mikrovlnná trouba). Mohlo by dojít ke snížení kvality reprodukce.

Kompletace gramofonu

Před prvním použitím je potřeba gramofon v několika krocích zkompletovat. Před úplným složením nepřipojujte gramofon k napětí.

1. Nasaďte talíř na středový trn.
   - Ujistěte se, že je talíř správně usazen na centrálním hrotu.

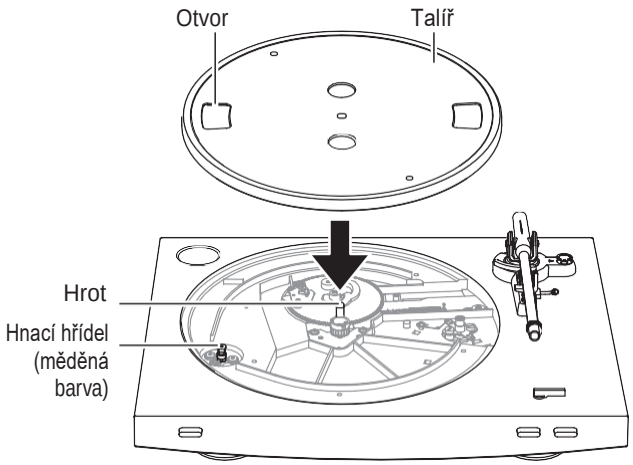

2. Natáhněte řemen na hřídelku náhonu.
   - Řemínek nasazujte skrze otvory v talíři natažením přilepeného pásku. Řemínek nesmí být nikde překřížený.

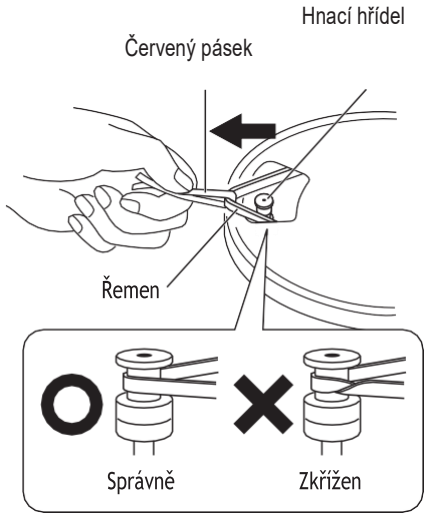

3. Odstraňte červenou pásku z řemínku.

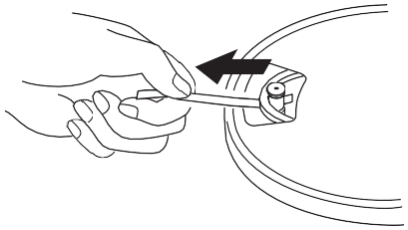

4. Na talíř položte gumovou podložku.
   - Přiloženou redukci na 45 RPM uložte do vyhrazeného prostoru v rohu.

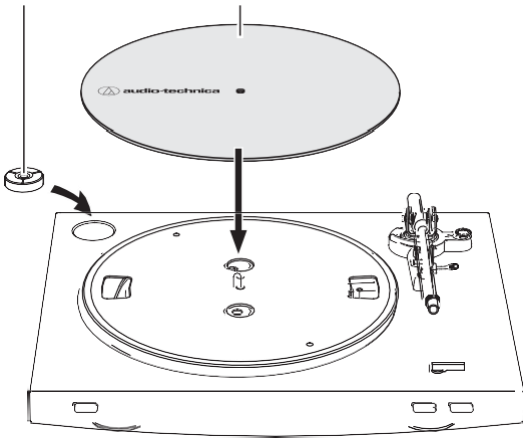

Před prvním použitím

Kompletace raménka

1. Přenoskovou hlavu vložte do kroužku zamykání.
   - Hlavu držte po stranách, aby nedošlo k poškození hrotu ani jemných přívodních kabelů přenosky.

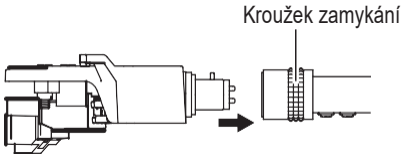

2. Nasazenou přenoskovou hlavu zajistíte otočením prstence doleva (proti směru hodinových ručiček).

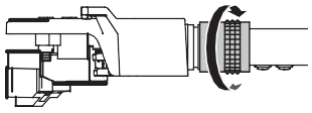

3. S kroužkem pro nastavení přítlaku směřujícím vpřed nasuňte na raménko také závaží a pomalu otáčejte vlevo.

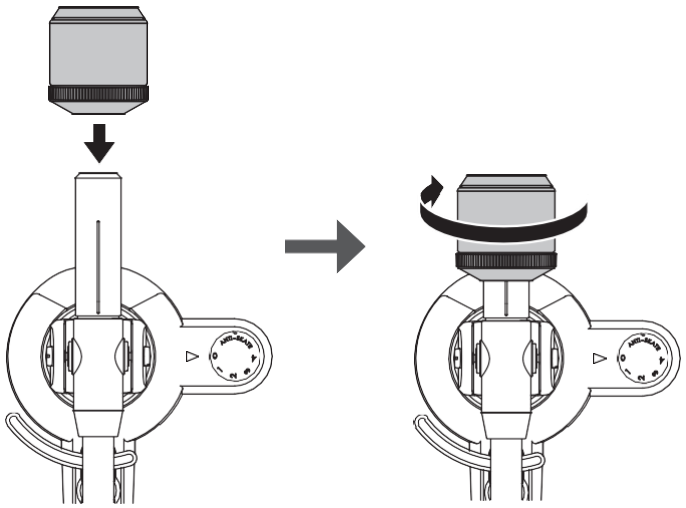

Vyvážení raménka a nastavení přítlaku

Pro správné čtení je nutné raménko vyvážit a nastavit správný přítlak dle údajů na přenosce. Bez tohoto nastavení může dojít k poškození přenosky i nahrávky.

- Během nastavování přítlaku nenechte hrot klouzat po nahrávce. Hrozilo by poškození hrotu i nahrávky.

Vyvážení raménka

1. Sejměte kryt přenosky.

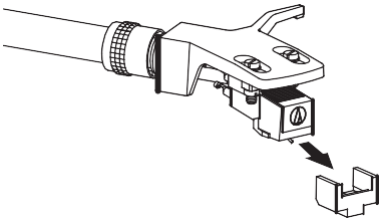

2. Při současném podpírání raménka.
3. Nadále jemně podpírejte raménko a současně otáčejte závažím, dokud nedosáhnete rovnovážné polohy.
   - Vyvážené raménko by mělo v ideálním případě setrvat bez opory ve vodorovné poloze.

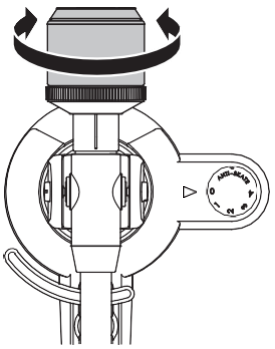

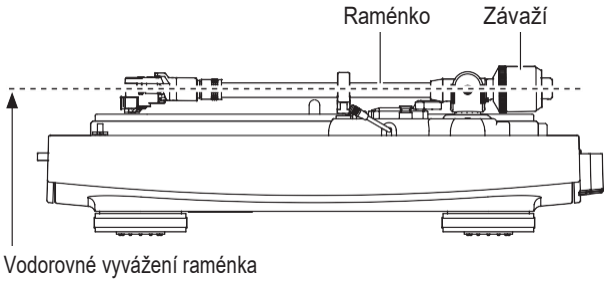

4. Vraťte raménko na stojánek.

Před prvním použitím

Nastavení síly přítlaku

1. Přidržujte závaží a otáčejte pouze samotným prstencem tak, aby na horní středové rysce ukazoval „0“.

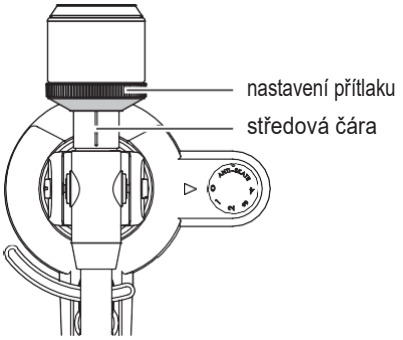

2. Nyní otáčejte už celým závažím, dokud na horní rysce nenastavíte hodnotu přítlaku, stanovenou výrobcem přenosky.
   - Správný údaj přítlaku najdete ve specifikaci použité přenosky.
   - Standardní hodnota pro přenosky vhodné k tomuto gramofonu jsou cca 2.0 g.

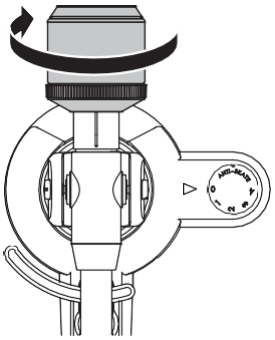

Nastavení funkce anti-skate

Během otáčení nahrávky působí na hrot dostředivá síla. Tato síla může být vyvážena stejnou hodnotou opačně působící funkce Anti-Skate.

1. Hodnotu Anti-Skate nastavte na stejnou hodnotu, jakou jste nastavili pro přítlak.
   - Standardní hodnota pro přenosky vhodné k tomuto gramofonu jsou cca 2.0 g.

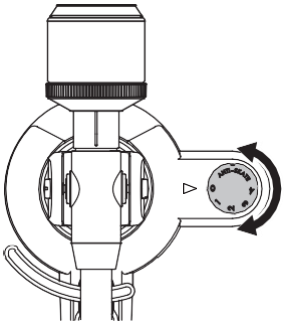

Upevnění / sejmutí krytu

Kryt je navržen tak, aby chránil tělo gramofonu a další citlivé části před prachem a jiným poškozením, pokud není přístroj používán.

Kryt upevníte zasunutím jeho pantů do otvorů na zadní straně gramofonu. Před opětovným odejmutím krytu je nutné jej nejprve otevřít

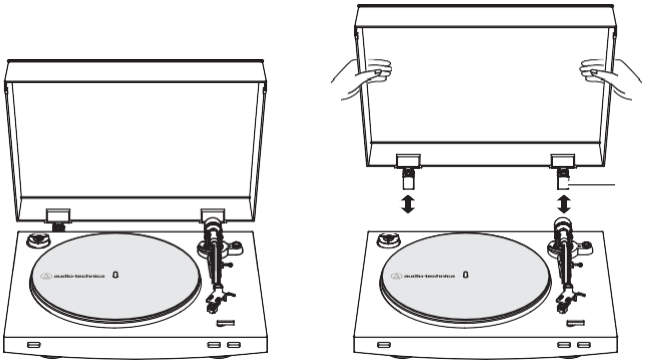

Nastavení režimu předzesilovače

Gramofon je vybaven vestavěným phono-předzesilovačem, takže jej můžete používat i bez vlastního phono předzesilovače například ve spojení s aktivními reproduktory nebo koncovými zesilovači.
Přepínač nastavte podle následující tabulky.

Zařízení připojované ke gramofonu	***Pozice přepínače výstupů***	***Způsob připojení RCA kabelu***
Zařízení se vstupem PHONO	*PHONO*	*Phono vstup zařízení + zemnící konektor*
Zařízení bez vstupu PHONO	*LINE*	*Vstup AUX na zařízení*
Zvuková karta PC	*LINE*	*Vstup Jack na zvukové kartě**

Před prvním použitím

Připojení k dalším zařízením

Volič režimu Předzesilovače nastavte dle reálné situace a tabulky na předešlé straně.

• Červený konektor na RCA kabelu značí pravý kanál, bílý konektor levý kanál.

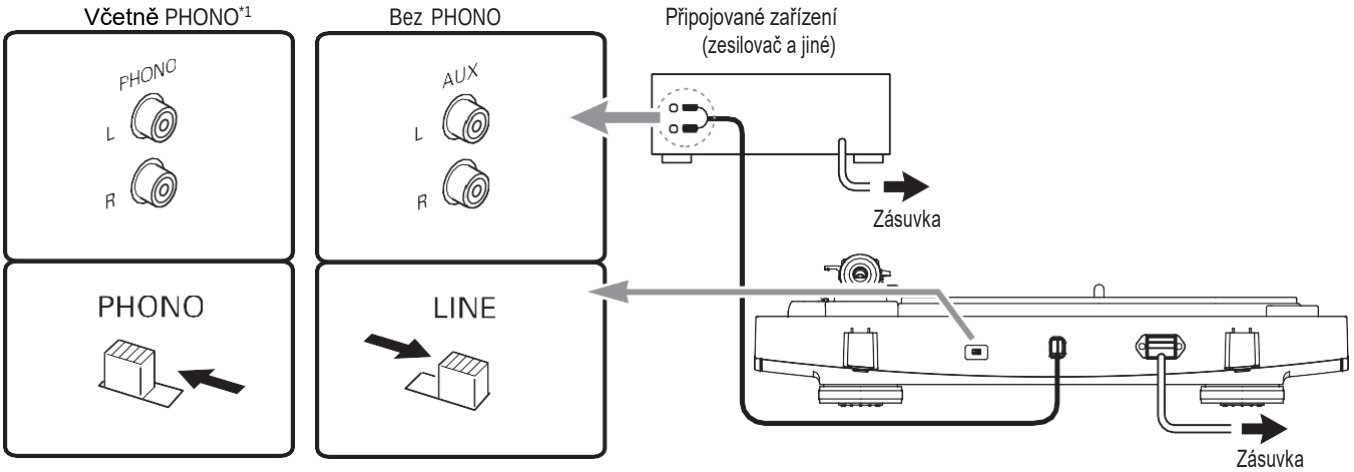

* Dle použitého zařízení na výstupu gramofonu může být potřeba propojit také zemnící kolíky gramofonu a připojeného zařízení.

Prvotní roztočení talíře

1. Pomocí dlaně 10x otočte talířem podle šipky.
   - Raménko umístěte na stojánek a rukou 10x otočte talířem podle šipky.
   - Raménko můžete přidržovat na místě.
   - Tento proces slouží k resetování automatického mechanismu a předchází používání gramofonu s překříženým řemínkem a podobně.

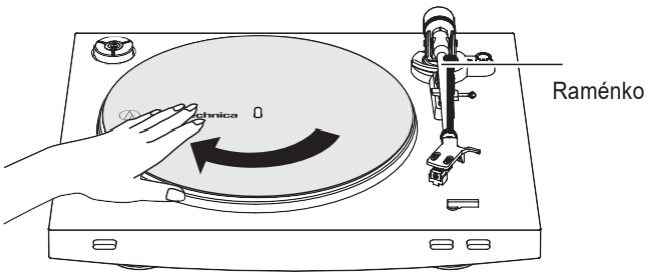

Připojení napájecího kabelu

Gramofon není vybaven vypínačem. Pohotovostní proud tak prochází zařízením neustále. Pokud tedy gramofon delší dobu nepoužíváte, odpojte jej od napájení.

1. Napájecí kabel zapojte do gramofonu a zásuvky.
   - Raménko umístěte na stojánek.
   - Kryt hrotu přenosky ponechte nasazený. Pokud by se talíř začal otáčet, nedotýkejte se raménka a stiskněte pouze tlačítko STOP.
   - Prvních 30 sekund po zapojení do sítě může být zvuk gramofonu zkreslený.

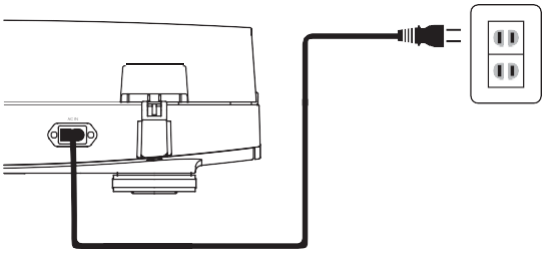

Přehrávání desky

Než začnete s přehráváním

1. Sejměte kryt hrotu přenosky.
   - Kryt sejmete vytažením vpřed.
   - Tažení směrem dolů může způsobit odpojení hroty přenosky, což se projeví minimální výrazným snížením hlasitosti přehrávání.

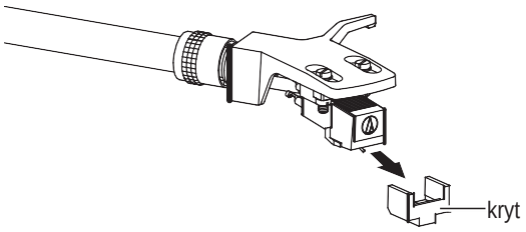

2. Umístěte nahrávku na středový hrot.
   - V případě potřeby použijte redukci na 45 RPM.

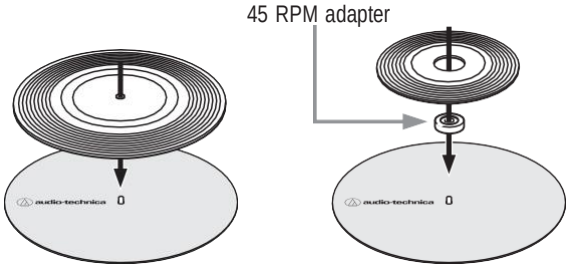

Automatický režim

Snižte hlasitost reproduktorů.

1. Zvolte velikost desky.
   - Dle velikosti nahrávky zvolte průměr “12"” nebo “7"” palců.

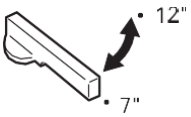

2. Pomocí tlačítka nastavte rychlost otáčení.
   - Dle údajů na desce zvolte rychlost “33” nebo “45”.

3. Stiskněte tlačítko START.
   - Během přehrávání s gramofonem nehýbejte.
   - Nepřepínejte velikost desky během přehrávání.

Manuální režim

Snižte hlasitost reproduktorů.

1. Zvedněte raménko vzhůru pomocí páčky (viz níže).

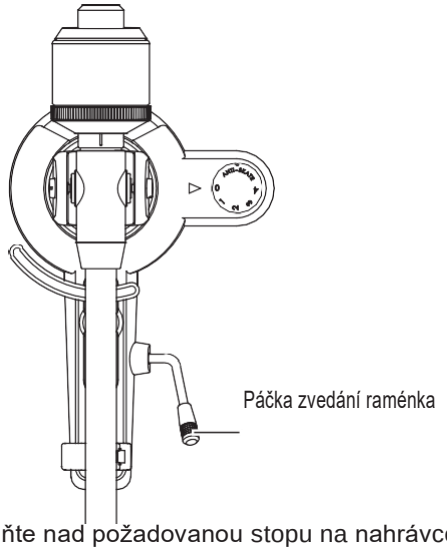

2. Raménko přesuňte nad požadovanou stopu na nahrávce.

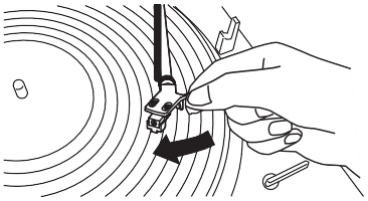

3. Raménko jemně položte na nahrávku pomocí páčky pro zvedání raménka.
   - Zvedání a pokládání raménka je možné provádět také ručně bez použití páčky.
   - Dbejte zvýšené opatrnosti při manipulaci s raménkem.

Pozastavení přehrávání

1. Snižte hlasitost reproduktorů a zvedněte raménko pomocí páčky pro zvedání.

Přehrávání desky

Ukončení přehrávání

Jakmile deska dohraje do konce, raménko se zvedne a vrátí na stojánek.
Ruční ukončení přehrávání provedete následovně.

1. Snižte hlasitost reproduktorů / zesilovače.
2. Stiskněte tlačítko STOP.
   - Jakmile se talíř přestane točit, raménko se automaticky vrátí na stojánek.

3. Odeberte desku z talíře a vraťte ji do obalu.

- Během automatického návratu raménka na stojánek (na konci desky) do jejího pohybu nijak nezasahujte.
- Znečištěnou gumovou podložku pravidelně čistěte.
- Desku po ukončení přehrávání nenechávejte na talíři, aby nedošlo k jejímu poškození / znečištění.
- Nepoužívejte stabilizátory desek.
- Nejedná se o gramofon pro DJs. Nezastavujte otáčející se talíř rukou a neotáčejte s ním v protisměru.

Péče o gramofon

Tělo gramofonu

- Před čištěním odpojte gramofon od napětí. Tělo gramofonu čistěte pouze suchým jemným hadříkem.
- Nepoužívejte žádné čisticí prostředky ani rozpouštědla.
- Ukládáte-li přístroj na delší dobu, odpojte vždy napájecí adaptér a gramofon uložte do krabice nebo jiného obalu.

Hrot přenosky

- Pokud se na hrotu přenosky zachytí nečistoty, před použitím je vždy odstraňte.
- Doporučujeme použít speciální štěteček na čištění hrotů (není součástí balení).

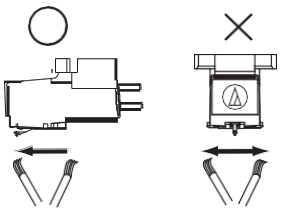

Výměna hrotu

Výměna hrotu přenosky

- Kromě snížené kvality zvuku může silně opotřebovaný hrot také poškodit nahrávku.
- Obecné pravidlo říká, že by se měl hrot měnit po 300 - 500 hodinách provozu.
- Před výměnou hrotu odpojte gramofon od napětí.

1. Uvolněte headshell z raménka.
2. Sejměte krytku přenosky.
3. Vyjměte hrot tažením ve směru šipky níže.

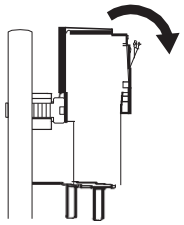

Instalace nového hrotu

1. Nový hrot nasaďte na přenosku podle obrázku.

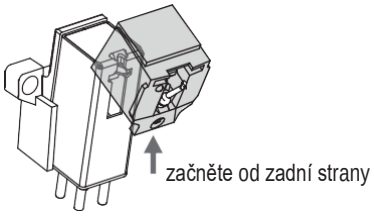

2. Nasaťe na přenosku krytku.
3. Přenosku umístěte zpět na raménko.

Výměna přenosky

Výměna přenosky za novou

Vždy si nejprve prostudujte manuál nové přenosky. Po nainstalování nové přenosky je nutné znovu nastavit přesah, vyvážení raménka i přítlak čtení.

1. Odpojte headshell od raménka.

2. Vyjměte hrot z přenosky.
   - Více v kapitole “Výměna hrotu”.

3. Odpojte všechny přívodní kabely.
   - Dávejte pozor, aby nedošlo k poškození šroubků.

4. Pro odšroubování přenosky použijte nekovový šroubovák, s jehož pomocí uvolníte fixační šroubky.

5. Dle návodu k použití nové přenosky připojte její vodiče a připevněte přenosku zpět.

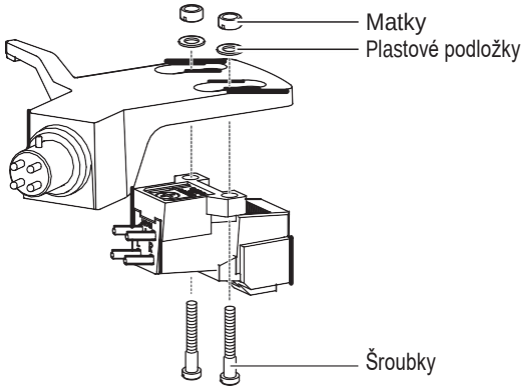

6. Pomocí nekovového šroubováku dotáhněte šroubky na obou stranách a nastavte přesah.

   - Nastavení přesahu je popsáno na další straně.
   - Po dokončení všech úkonů dotáhněte šroubky pevně.

7. Přenoskovou hlavu připojte zpět k raménku.

8. Znovu nastavte vyvážení raménka a sílu přítlaku.
   - Více o vyvážení raménka a nastavení přítlaku najdete v kapitole na straně 7.

Výměna řemínku

- Řemínek je spotřební součástka gramofonu. Je nutné jej vyměnit, jakmile začne přehrávání zpomalovat nebo je nerovnoměrné. V průměru byste měli řemínek vyměňovat cca jednou ročně.
- Před výměnou řemínku odpojte gramofon od napájení.

1. Sejměte nejprve gumovou podložku.
2. Sejměte talíř, otočte jej spodní stranou vzhůru a odstraňte starý řemínek.
   - Talíř odpojíte silným tahem vzhůru pomocí dvou otvorů.

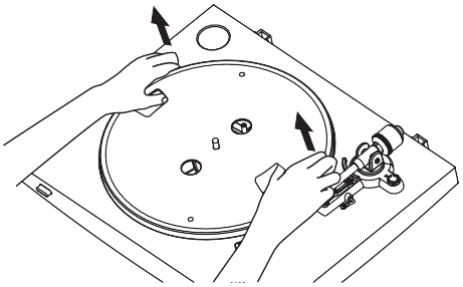

3. Na vnitřní kruh talíře navlečte nový řemínek.
   - Řemínek nesmí být v žádném místě překřížený.

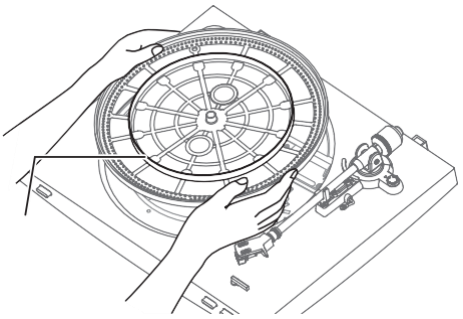

4. Talíř vraťte na středový hrot.
   - Jeden z otvorů nastavte nad hřídelku hnacího motoru.

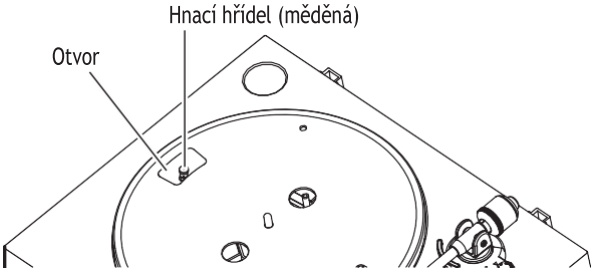

5. Řemínek natáhněte přes hřídelku náhonu.
   - Přesný popis nasazení řemínku najdete na straně 3.

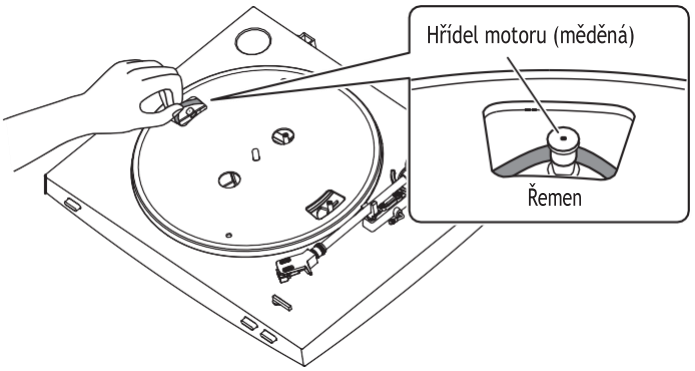

Výměna řemínku

6. Několikrát otočte talířem ručně podle šipky.
   - Talířem otočte podle šipky cca 10x.

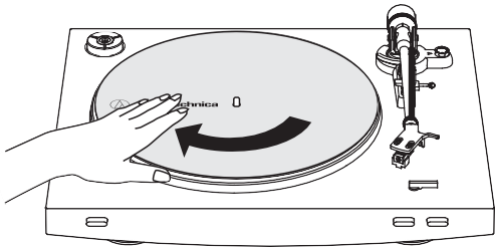

Přeprava gramofonu

Pro přepravu gramofonu použijte originální obaly. Nemáte-li k dispozici původní obal, postupujte následovně:

- Odpojte gramofon od napětí, odmontujte talíř a zabalte jej pro přepravu zvlášť.
- Nasaďte krytku hrotu přenosky.
- Pomocí lepicí pásky připevněte raménko ke stojánku.
- Gramofon obalte měkkou tkaninou / pěnou, aby při přepravě nedošlo k jeho poškození.

Nastavení přesahu

Pozici přenosky vzhledem k celé hlavě a raménku.je nutné přesně nastavit.

1. Přenosku upevněte paralelně s přenoskovou hlavou.
   - Umístěte přenosku dle nákresu níže.

Postup nastavení přesahu
Nákres ukazuje skutečnou velikost.
Pozici hrotu na přenosce zarovnejte přesně podle nákresu níže.

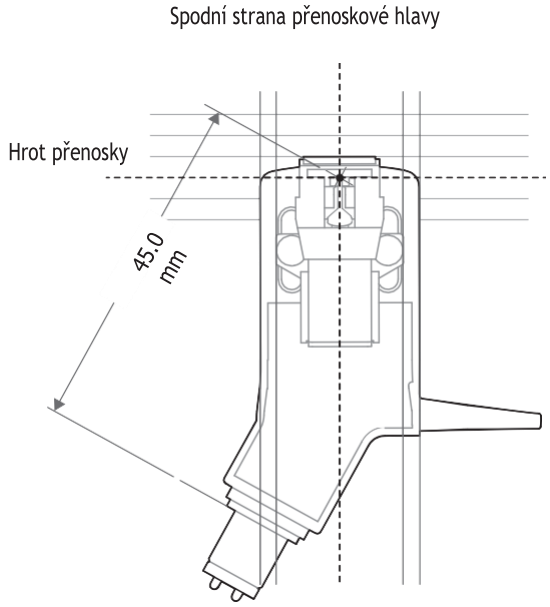

2. Do přenoskové hlavy vložte přenosku kolmo a upevněte ji.

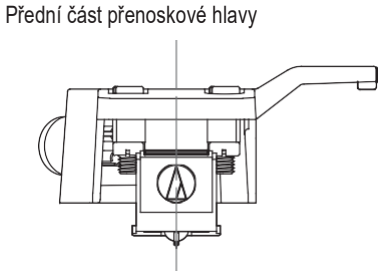

Řešení potíží

Problém	Řešení
Talíř se neotáčí.	• Je napájecí zdroj zapojený v zásuvce? • Neodpojil se napájecí zdroj od gramofonu?
Talíř se otáčí, ale není slyšet zvuk, nebo je příliš slabý.	• Nezapomněli jste sejmout kryt přenosky? • Není raménko zvednuté nad povrch desky? • Je správně nastavený předzesilovač? Je gramofon správně propojen se zesilovačem (jeho vstupy) nebo reproduktory? • Není poškozený hrot přenosky? • Jsou přenoska i hrot správně nainstalovány? • Je správně nastavený přepínač MM (VM)/MC dle použité přenosky? • Je správně nastavený přepínač PHONO / AUX dle použitého zesilovače / navazujícího zařízení? • Je správně nastavená síla přítlaku dle pokynů pro použitou přenosku?
Hrot přeskakuje.	• Je správně nastavená síla přítlaku dle pokynů pro použitou přenosku? • Je správně nastavená hodnota anti-skate? Měla by odpovídat síle přítlaku. • Není použitá deska příliš zvlněná? • Není deska poškrábaná?
Zvuk přeskakuje / není kvalitní.	• Není gramofon rušen vibracemi z přístrojů v okolí? (reproduktory, podlaha, zdi) • Je gramofon umístěný na pevné a vodorovné podložce?
Při přehrávání je slyšet mnoho šumu.	• Není na hrotu přenosky zachycený prach? K očištění hrotu použijte speciální štěteček (prodává se samostatně).
Zvuk nahrávky je zrychlený nebo zpomalený.	• Je správně nastavená rychlost otáčení talíře? Zkontrolujte údaj na přehrávané desce.
Během přehrávání je slyšet Bzučení / bručení.	• Je gramofon správně uzemněný? Zkontrolujte uzemnění přístroje. • Je přenosková hlava správně upevněná k raménku?

Rozměry

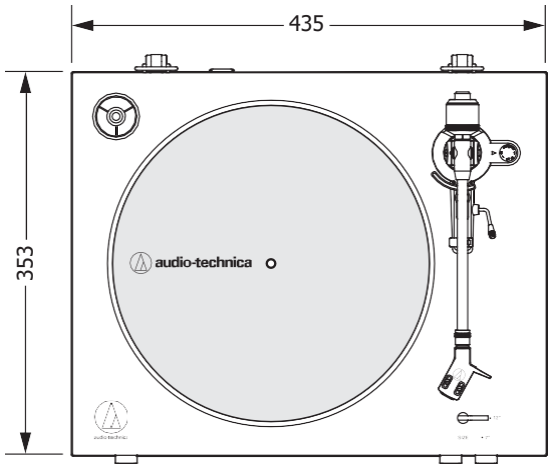

(Unit: mm)

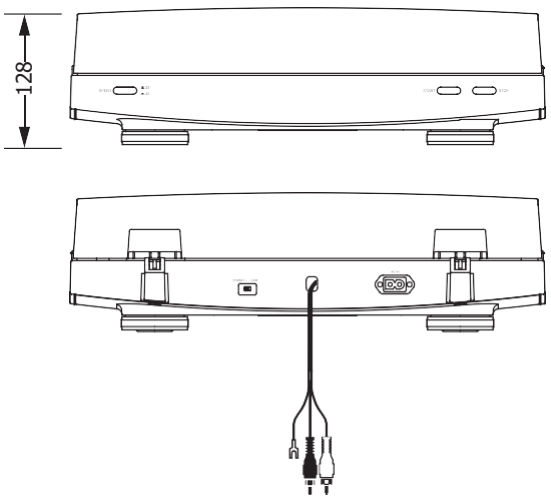

Audio-Technica Corporation
2-46-1 Nishi-naruse, Machida, Tokyo 194-8666, Japan
©2019 Audio-Technica Corporation
Global Support Contact: www.at-globalsupport.com
ver.1 2019.03.15
169502391-01-02 ver.2 2019.04.15