petwant

Automatický dávkovač krmiva PetWant F11-C

Návod k obsluze

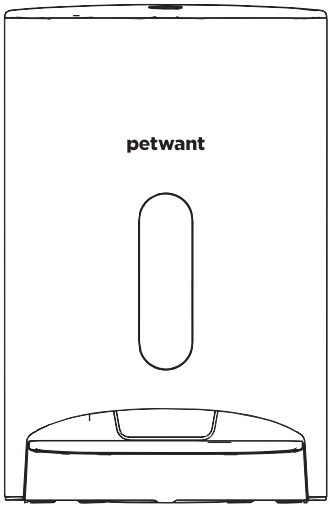

Popis produktu

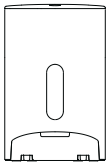

Tělo spotřebiče

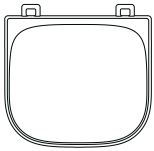

Miska na jídlo

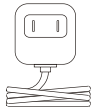

Napájení

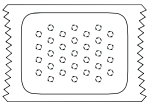

Absorpční sáčky

Návod k obsluze

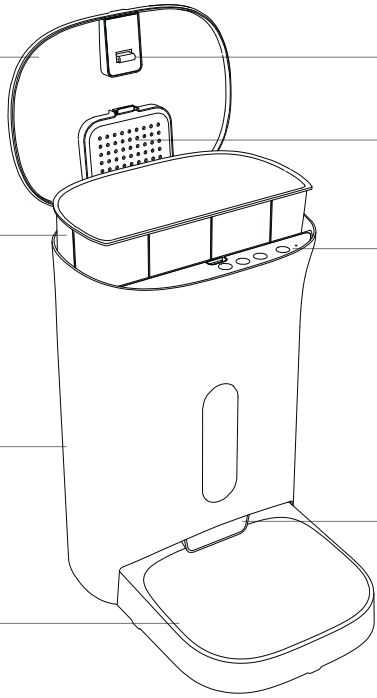

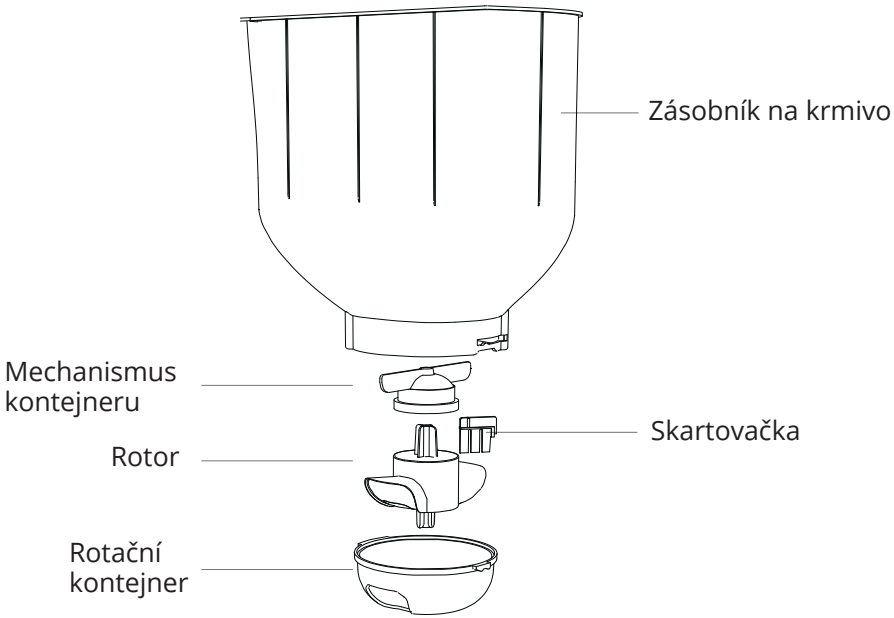

Specifikace

Model výrobku: F11-C
Rozměry: 317 mm*240 mm*370 mm (s mísou)
Materiál: potravinářský ABS
Hmotnost: přibližně 2,6 kg
Typ krmiva: 5 ~ 15 mm (suché krmivo)
Použití pro: Kočky/malí psi
Objem: 4,5 l
Napájení: adaptér DC 5V 1A / 3* baterie velikosti D
Jmenovité napětí: DC 5V
Jmenovitý výkon: 0,5 W
Provozní teplota: 5°C-50°C

Nastavení a montáž podavače

Zvedněte západku

Ukazováčkem přidržte západku a zvedněte ji směrem nahoru, abyste otevřeli kryt.

Umístěte absorpční sáček

Otevřete nádobu s absorpčním prostředkem na horním víku, odlepte průhledný balicí papír ze sáčku, vložte jej do nádoby a uzavřete.

Připojte napájecí zdroj

1) Napájení bateriemi: uvolněním příchytky sejměte kryt baterií, vložte 3 kvalitní alkalické baterie typu "D" a znovu namontujte kryt baterií. Poznámka: Používejte bezpečné a standardní alkalické baterie. Nemíchejte baterie různých specifikací a různých modelů.
2) Napájení pomocí napájecího adaptéru: Připojte napájecí adaptér a zapojte napájecí kabel do zásuvky.

Instalace misky na jídlo

Mírně nakloněte základnu, vyrovnejte držáky mísy se základnou pro instalaci; stejné kroky platí pro demontáž.

Naplňte misku potravinami

Otevřete víko a naplňte nádobu správným množstvím suchého krmiva, které výrazně převyšuje denní dávku. Aby krmivo zůstalo co nejčerstvější, doporučujeme naložit krmivo až na 10 dní.

Samokontrola zrnitosti:

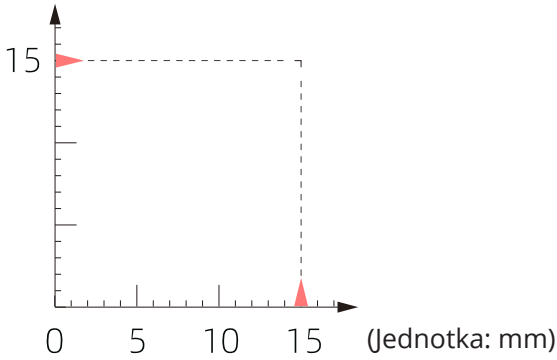

Nastavení podavače pro domácí zvířata

Získejte přístup k APP

Naskenujte kód qR a stáhněte si APP;
Přihlaste se nebo si zaregistrujte účet;
Klikněte na tlačítko "+" na horním okraji Home pape a přidejte zařízení podle pokynů.

Stáhněte si APLIKACI

Poznámka: Povoleno je pouze 2,4Ghz a 5Ghz nebo smíšená frekvence není pro toto zařízení vhodná.

Nastavení naprogramovaného krmení

Krmítko vydává krmivo na základě naprogramovaného krmení a uživatelé mohou podle toho dostávat oznámení o krmení.

Resetování podavače pro domácí zvířata.

Stiskněte tlačítko nastavení na 5 sekund pro resetování podavače, dokud neuslyšíte zvuk "Di". Indikátor Link bude rychle blikat a nyní se můžete pokusit krmítko znovu připojit.

Dálkové krmení

Vstupte na stránku s nastavením zařízení a klikněte na "Feeding" (Krmení) vyberte porce a kliknutím na Feed (Krmit) dokončete vzdálené krmení.

Poznámka: Uživatelé nemohou krmit své domácí mazlíčky přes APP, pokud je dávkovač napájen bateriemi.

Ruční podávání

Otevřete horní dvířka a jednou stiskněte tlačítko nastavení, poté přístroj vydá jednu porci o přibližně 10 gramech.

Displej

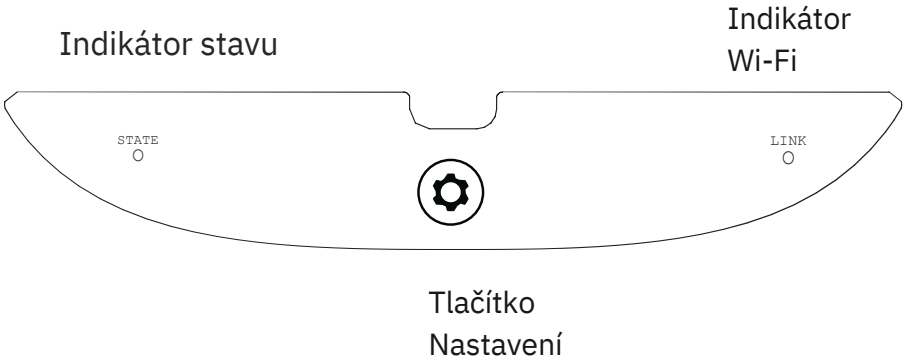

Informace o indikátorech

STATE	vypnuté	Pohotovostní režim
	Červené blikající světlo	Nedostatek potravin nebo zacpaný dávkovač
		Nízká baterie
	Červené stabilní světlo	Napájeno bateriemi
LINK	vypnuté	Napájeno bateriemi
	Modré blikající	Zařízení se připojuje
	Modrá pevná	Připojené zařízení

Demontáž a čištění

Vypnutí napájení

Odpojte napájecí zdroj a vyjměte alkalické baterie.

Čištění zásobníku na krmivo

1) Pro demontáž uchopte obě strany nádoby a zvedněte ji nahoru.
2) Vyjměte oběžné kolo a mechanismus jednotky.
3) Hlavní tělo podavače není vhodné pro mytí v myčce nádobí. Neponořujte tělo do vody. Mohlo by dojít k poškození vnitřní elektroniky a zkratu baterie, úrazu elektrickým proudem nebo požáru.
4) Před naplněním nádoby se ujistěte, že jsou všechny části zcela čisté a suché.

Montáž zásobníku na krmivo
1) Vyrovnejte zásobník s drážkami v tělese a přitlačte jej.

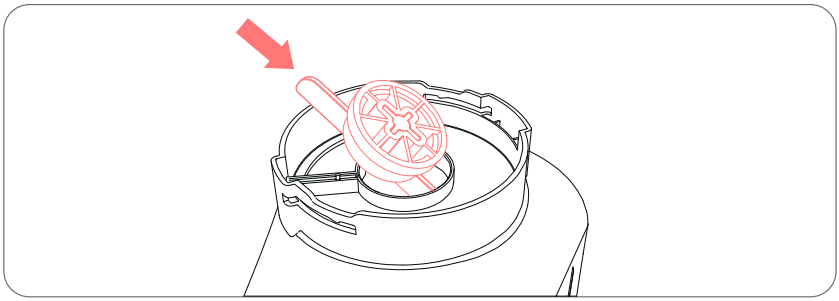

2) Připevněte skartovačku a rotor podle obrázku výše (všimněte si směru tvaru "+").
3) Vyrovnejte spodní kryt rotoru s drážkami a otáčejte proti směru hodinových ručiček, dokud neuslyšíte cvaknutí.
4) Nastavte rotor a zajistěte, aby gumové části zakrývaly výstupní otvor podavače, jak je znázorněno na obrázku.

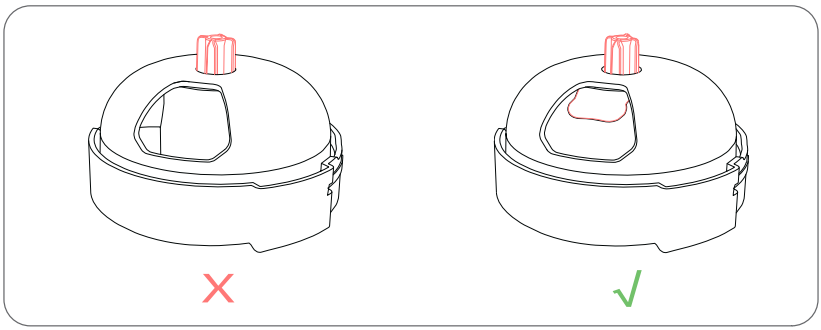

Pokud není oběžné kolo bezpečně upevněno, může dojít k tomu, že stroj nebude schopen vydávat potraviny.

Čištění mísy

Misku na potraviny lze po vyjmutí z těla přístroje umýt v myčce nádobí.

Čištění těla

Otřete ji suchým, měkkým hadříkem. Tělo není vodotěsné, nepoužívejte mokrý hadřík.

Výměna absorpčního sáčku

Otevřete víko nádoby absorpčního sáčku a vyměňte jej. Doporučujeme jej vyměnit každý jeden nebo dva měsíce.

Výměna alkalických baterií

Odpojte a otevřete kryt baterií ve spodní části, poté lze baterie vyměnit.

Upozornění

- Po vyčištění uložte nádobu na krmivo na suchém místě.
- Krmivo pravidelně doplňujte.
- Prosíme, čistěte a udržujte přístroj pravidelně, abyste prodloužili životnost krmítka.

Bezpečnostní opatření

Před použitím tohoto zařízení si pečlivě přečtěte všechny pokyny.

1. Před odchodem ven zkontrolujte napájení.
2.Přístroj má funkci ukládání času RTC, časovač nepřestane pracovat, když je vypnutý.
3.Věnujte pozornost indikátoru stavu baterie. Pokud je jednotka napájena bateriemi, musí uživatelé baterie vyměnit, když se na obrazovce jednotky zobrazí "E5:LP".
4.Doporučuje se měnit baterie jednou ročně.
5. Když je zařízení napájeno bateriemi, je správné, že ikona množství energie může čas od času kolísat kvůli vysokému přechodovému proudu.

Uložení zařízení

1.Spotřebič musí být umístěn vodorovně a stabilně. Nesmí být nakloněna na jednu stranu a houpána nebo umístěna vzhůru nohama.
2.Jednotku skladujte na suchém místě a nevystavujte ji slunečnímu záření. Podavač také neumisťujte na vyvýšené místo, aby nedošlo k jeho poškození pádem.
3.Neodstraňujte z krmítka žádné jiné části než misku na krmivo a nádobu na krmivo.
4.Nepokládejte nic na horní část tohoto krmítka.
5.Ujistěte se, že v blízkosti vývodu krmiva nejsou žádné překážky, aby bylo možné zvířata řádně krmit.

Pozor

- Používejte POUZE v interiéru.
- Nelze mýt v myčce nádobí. Čistěte pouze ručně.
- Pouze pro suché krmivo. Nejlépe funguje na potraviny o průměru 5-15 mm nebo menším.
- NEDOPORUČUJE se pro štěňata a koťata mladší 7 měsíců nebo pro ta, která nedosáhnou na misku s krmením.
- NEPOUŽÍVEJTE toto krmítko pro štěňata, koťata, psy nebo kočky s jakýmkoli finálním postižením.
- Určeno POUZE pro použití psy nebo kočkami.
- NEDOVOLUJTE malým dětem, aby si hrály na krmítku, v něm nebo v jeho blízkosti.
- Před delším opuštěním krmítka vždy vyměňte baterie za 3 nové baterie velikosti "D".
- Do krmítka NEVKLÁDEJTE žádné cizí předměty.

- NEDOPORUČUJTE používat krmítko bez misky, zásobníku na krmivo a víka.
- Abyste zabránili zakopnutí, udržujte napájecí kabel vždy mimo dosah nohou.
- Výrobek musí být umístěn na rovném povrchu.
- NEDOKONČUJTE demontáž krmítka mimo misky, víka a krytu baterie.
- Všechny obalové materiály zlikvidujte vhodným způsobem. Některé položky mohou být zabaleny v plastových sáčcích; tyto sáčky mohou způsobit udušení; skladujte je mimo dosah dětí a domácích zvířat.
- NEPROVÁDĚJTE na krmítku žádné opravy ani úpravy.
- Pokud máte pochybnosti o správné velikosti krmiva LARGE pro vaše zvíře, obraťte se na svého veterinárního lékaře.

Ochrana životního prostředí

Elektronický odpad označený v souladu se směrnicí Evropské unie se nesmí ukládat společně s ostatním komunálním odpadem. Podléhá oddělenému sběru a recyklaci na určených místech. Tím, že zajistíte jeho správnou likvidaci, předejdete možným negativním důsledkům pro životní prostředí a lidské zdraví. Systém sběru použitého zařízení je v souladu s místními předpisy o ochraně životního prostředí pro likvidaci odpadu. Podrobnější informace získáte na obecním úřadě, v zařízení na zpracování odpadů nebo v obchodě, kde jste kde byl výrobek zakoupen.

Výrobek splňuje požadavky tzv. směrnic nového přístupu Evropské unie. Evropské unie (EU), týkající se otázek bezpečnosti používání, ochrany zdraví a ochrany životního prostředí, které specifikují nebezpečí, jež by měla být zjištěna a odstraněna. Tento dokument je překladem

původní uživatelské příručky vytvořené výrob-cem.

Přístroj je vybaven dobíjecí baterií, která je díky své fyzické a chemické struktuře časem a používáním stárne. Výrobce určuje maximální dobu provozu zařízení v laboratorních podmínkách, kde jsou pro přístroj optimální provozní podmínky a kde je možné přístroj baterie je nová a plně nabitá. Provozní doba ve skutečno-sti se může lišit od doby deklarované v nabídce a není vadou přístroje, vadou výrobku. Výrobek musí pravidelně udržovat (čistit) sám uživatel nebo specializované servisní středisko na náklady uživatele. Pokud v návodu k obsluze nejsou uvede-ny informace o nutné cyklické údržbě nebo servisních úkonech, je třeba pravi-delně, nejméně jednou týdně, vyhodnocovat odchylku fyzického stavu výrobku od fyzicky nového výrobku. Pokud je zjištěna nebo nalezena jakákoli odchylka, musí být neprodleně provedena údržba (čištění) nebo servisní opatření. Nebu-de-li provedena řádná údržba (čištění) a nebude-li reagováno na zjištěný stav odlišnosti, může dojít k trvalému poškození výrobku. Ručitel neodpovídá za škody vzniklé v důsledku nedbalosti Akumulátor LI-ION
Zařízení je vybaveno lithium-iontovou baterií LI ION, která díky své fyzikální a chemické struktuře časem a používáním stárne. Výrobce udává maximální dobu provozu zařízení v laboratorních podmínkách, kdy jsou pro zařízení optimální provozní podmínky a samotná baterie je nová a plně nabitá. Provozní doba ve skutečnosti se může lišit od doby deklarované v nabídce a nejedná se o vadu zařízení, ale o vlastnost výrobku. Pro zachování maximální životnosti baterie se nedoporučuje vybíjet baterii na méně než 3,18 V nebo 15 % celkové kapacity. Nižší hodnoty, například 2,5 V pro článek, jej trvale poškodí a na to se nevztahuje záruka. Pokud baterii nebo celé zařízení nepoužíváte déle než jeden měsíc, nabijte baterii na 50 % a každé dva měsíce pravidelně kontrolujte úroveň nabití. Akumulátor a zařízení skladujte na suchém místě, mimo dosah slunce a negativních teplot.
Akumulátor LIPO
Zařízení je vybaveno baterií LI PO (lithium-polymer), která díky své fyzikální a chemické struktuře časem a používáním stárne. Výrobce udává maximální dobu provozu zařízení v laboratorních podmínkách, kdy jsou pro zařízení optimální provozní podmínky a samotná baterie je nová a plně nabitá. Provozní doba ve skutečnosti se může lišit od doby deklarované v nabídce a nejedná se o vadu zařízení, ale o vlastnost výrobku. Pro zachování maximální životnosti baterie se nedoporučuje vybíjet baterii na méně než 3,5 V nebo 5 % celkové kapacity. Nižší hodnoty, například 3,2 V pro článek, jej trvale poškodí a na to se nevztahuje záruka. Pokud baterii nebo celé zařízení nepoužíváte déle než jeden měsíc, nabijte baterii na 50 % a každé dva měsíce pravidelně kontrolujte úroveň jejího nabití. Akumulátor a zařízení skladujte na suchém místě, mimo dosah slunce a negativních teplot.

Přístroj byl schválen pro použití v zemích EU a je proto opatřen značkou CE. Veškerá potřebná dokumentace je k dispozici na webových stránkách: www.elektro-obojky.cz Změny technických parametrů, vlastností a tiskové chyby vyhrazeny.

Servisní středisko a distribuce
Reedog, s.r.o.
Sedmidomky 459/8
101 00 Praha 10
Tel: +420 216 216 106
Email: info@elektro-obojky.cz