PETKIT

MANUÁL

AIRSALON MAX PRO

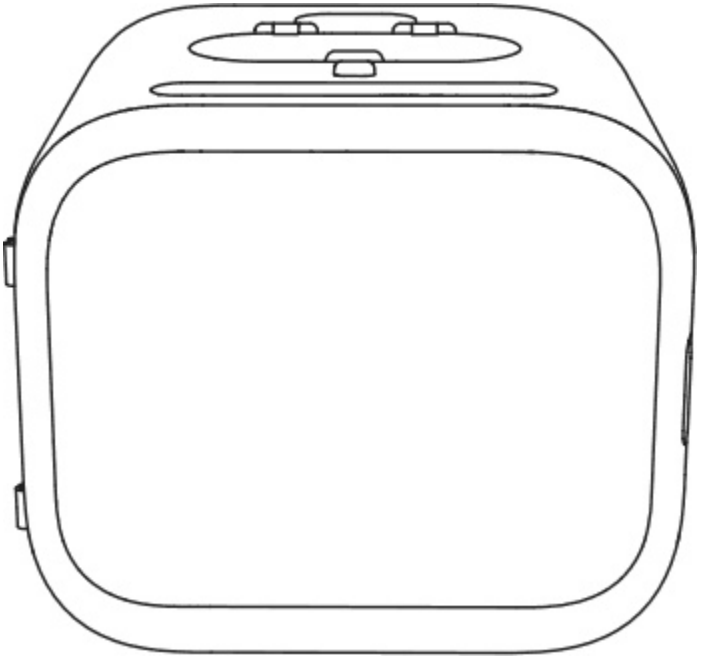

Před použitím výrobku si pečlivě přečtěte návod k použití a řádně jej uschovejte.

01 POPIS PRODUKTU

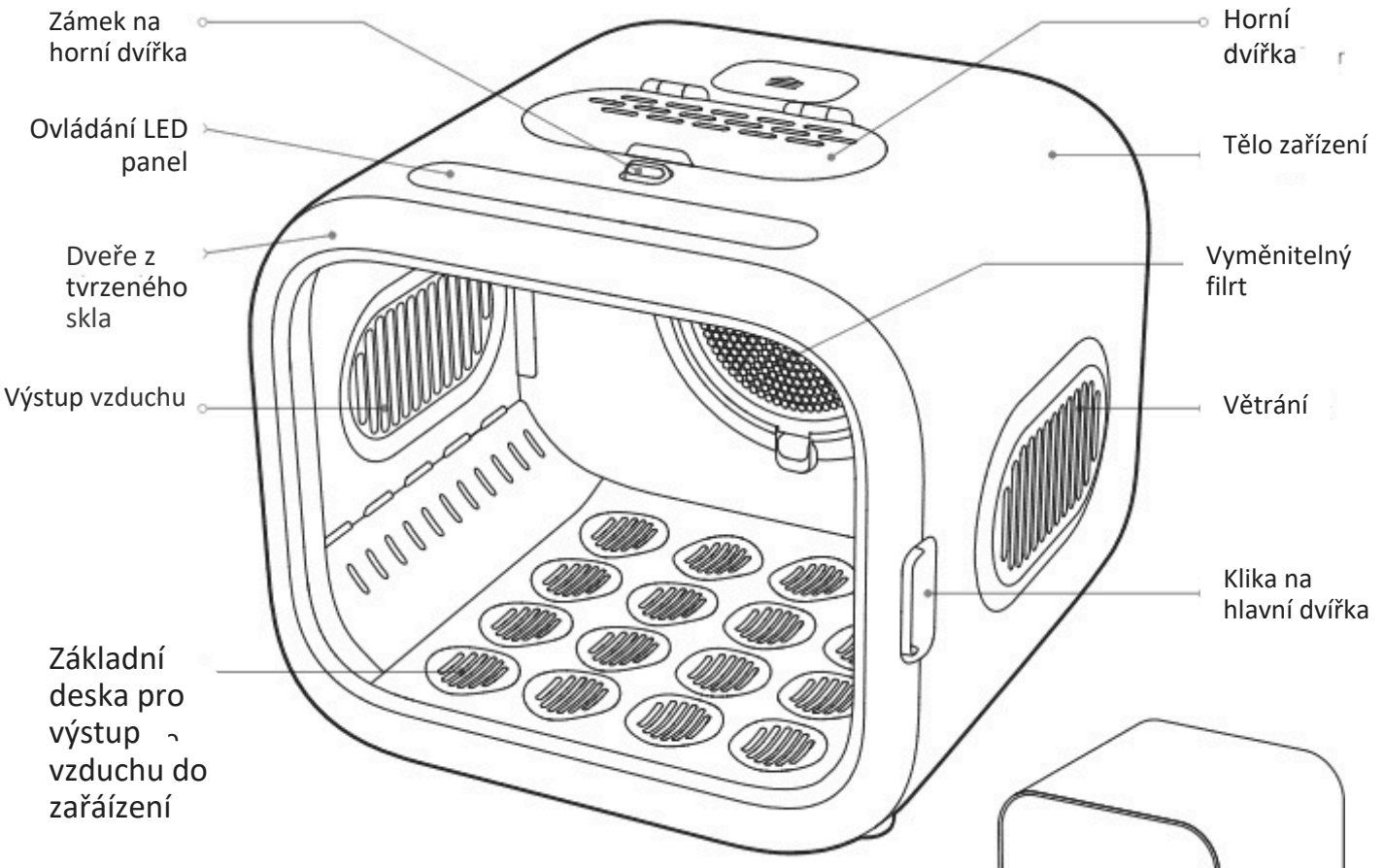

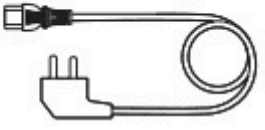

Napájecí kabel *1

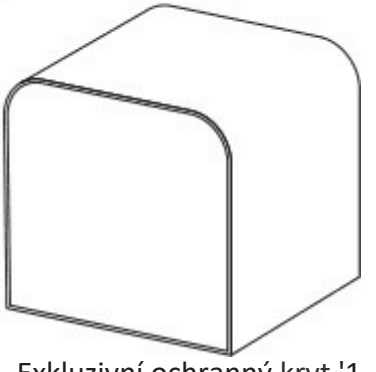

Exkluzivní ochranný kryt '1

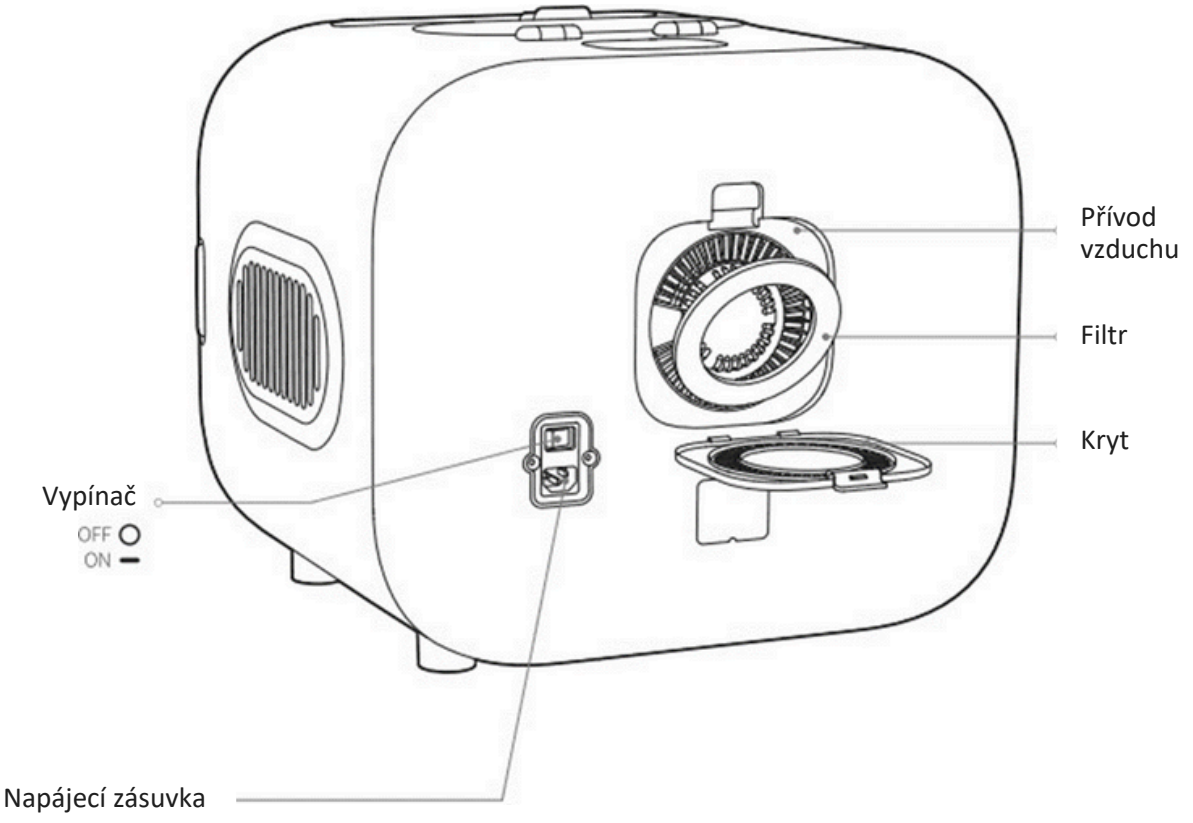
Přívod vzduchu
Filtr
Kryt
Vypínač
OFF
ON
Napájecí zásuvka

NASTAVENÍ

V zájmu bezpečnosti vašich domácích mazlíčků, pokud není nový přístroj AIRSALON MAX PRO aktivován, svítí po celou dobu zapnutí zelená LED dioda.
Pro dokončení bezpečnostních pokynů k obsluze a aktivaci je nutné stáhnout aplikaci "PETKIT". Po aktivaci používejte AIRSALON MAX PRO podle pokynů k výrobku.

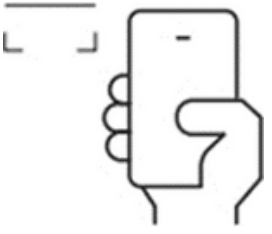

Naskenujte kód QR a stáhněte si aplikaci PETKIT, která vám pomůže s vyhledáváním.

Naskenujte kód §}R a podívejte se na video na téma Jak nastavit AIRSALOH NAX PRO.

ÚDRŽBA A ČIŠTĚNÍ

Naskenujte kód QR a podívejte se na video
na téma Jak čistit AIRSALON MAX PRO.

OVLÁDÁNÍ

Indikátor negativních ionů

Světlo svítí: aktivovaný
Světlo nesvítí: neaktivovaný

Větrák

Světlo svítí: aktivovaný
Světlo nesvítí: neaktivovaný

Indikátor operací

Jedno stisknutí:
startuje sušení , svítí zeleně

Druhé stisknutí:
sušení je pozastaveno, svítí bíle

Podržení tlačítko "START"
sušení je deaktivováno, svítí bíle

Aktivujte mód dezinfekce pomocí aplikace: svítí bíle

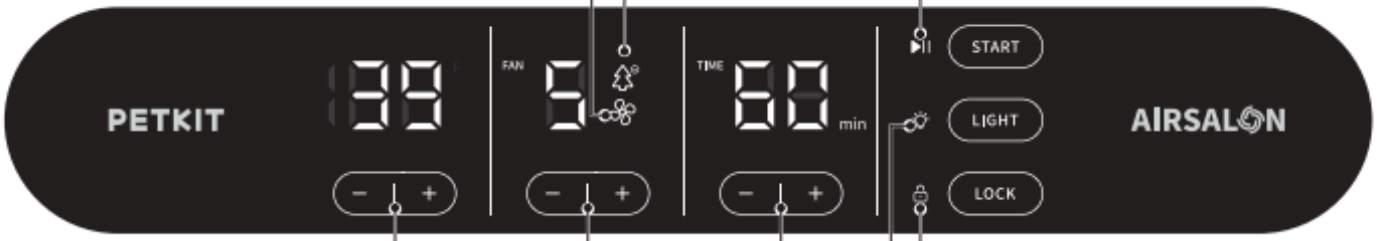

Nastavení teploty

Jedno stisknutí +/-: teplota je mezi 36 a 40 stupni Celsia

Nastavení větrání

Jedno stisknutí +/-: mezi 6 úrovněmi

Nastavení času

Jedno stisknutí +/-: přidání nebo ubrání jedné minuty
Podržení +/-: kontinuální přidávání nebo ubírání času po 5 minutách

Zámek obrazovky

Dvojité kliknutí
odemkne obrazovku, světlo nesvítí

Dvojité kliknutí znova
zamkne obrazovku, světlo svítí

Indikátor světla

Jedno kliknutí
světlo v kabině svítí

Jedno kliknutí znova
světlo v kabině nesvítí

REŽIM DEZINFEKCE

Poznámka: Při použití dezinfekčního režimu se ujistěte, že zvíře není v sušícím boxu.

1. **Po potvrzení, že dveře kabiny a horní dvířka pro mazlíčky jsou pevně zavřená, nasaďte exkluzivní ochranný kryt. Ujistěte se, že je sušící box zcela zabalen.**

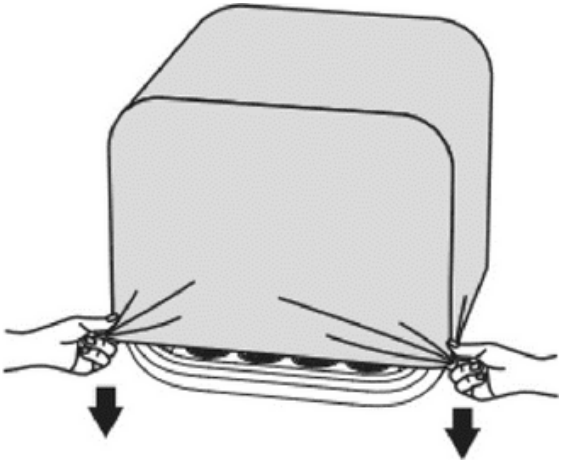

2. Otevřete režim dezinfekce v aplikaci Petkit

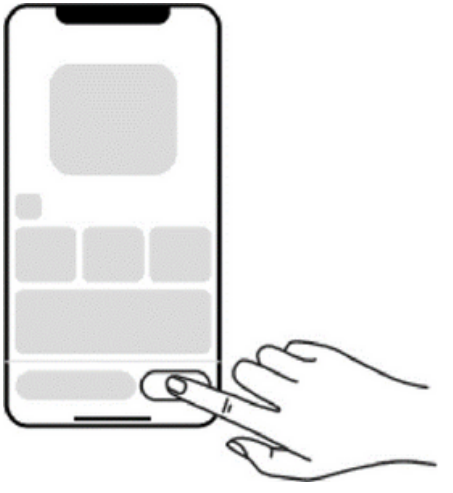

3. Když je zapnutý režim dezinfekce, kontrolka na panelu obrazovky zčervená a světlo v kabině se zbarví dočervena. Na obrazovce se spustí synchronní odpočítávání. Po jeho dokončení se dezinfekční režim automaticky ukončí.

4. Po dokončení dezinfekčního režimu počkejte 90 minut, než sejmete exkluzivní ochranný kryt, a poté jej můžete normálně používat.

SPECIFIKACE

Název produktu	PETKIT AIRSALON MAX PRO
Model produktu	PD10
Velikost	500 *473 *447mm
Použití pro	Kočky a malí psi od 6 měsíců věku
Materiál	ABS a tvrzené sklo

Hmotnost	kolem 9,7 kg
Bezdrátové připojení	Bluetooth
Jmenovité napětí	220-240V~ 50/60Hz
Jmenovitý výkon	260W

BEZPEČNOSTNÍ OPATŘENÍ

*Nedodržování níżeuvedených bezpečnostních pokynů může mít za následek nesprávnou funkci výrobku nebo jiné nepředvídatelné nehody. Toto zařízení je určeno výhradně pro vnitřní použití v suchém prostředí. Nepoužívejte jej na mokré půdě.

Při každém sušení ihned vyčistěte vlasy v sušičce a přívod vzduchu a při čištění vypněte napájení.

Nedávejte do zařízení ručníky, rohože a jiné předměty, abyste neblokovali výstup vzduchu a nezpůsobili abnormální teplotu nebo rychlost ventilátoru.

Prosím, umístěte zařízení na tvrdý a rovný vodorovný povrch a neumisťujte jej na měkké a nerovné předměty, abyste zabránili pádu zařízení.

Toto zařízení je použitelné pouze pro domácí kočky a malé psy od 6 měsíců věku.

Mladistvým je používání tohoto zařízení zakázáno.

Pokud má zvíře zvláštní okolnosti způsobené jeho vlastními důvody, jako je příliš vysoký věk, potíže s pohybem, fyziologická onemocnění atd., poraďte se s odborným veterinárním lékařem a používejte toto zařízení podvedením.

V případě abnormálního zahřívání nebo abnormálního vnitřního hluku zařízení, nerozebírejte zařízení bez povolení. Určitě jej opravujte pod vedením odborného personálu, abyste předešli různým náhodným zraněním.

Při používání tohoto zařízení, pokud se zvíře cítí nepohodlně, může být uklidněno stisknutím okénka Cat Patting Window na horní straně nebo nastavením síly větru, aby se snížilo podráždění. Pokud se zvíře stále cítí nepříjemně, okamžitě přestaňte zařízení používat.

Pokud zvíře zůstane v zařízení, zařízením nehýbejte, abyste zabránili pádu zvířete.

Přestože je zařízení v nízkonapěťovém režimu, používejte jej správně, abyste zabránili úniku elektřiny způsobenému domácími zvířaty, která kousají dráty.

Při delším skladování nejprve vypněte napájení a poté odpojte napájecí kabel.

Prosím, neumisťujte jej na přímé sluneční světlo a držte jej mimo dosah zdrojů zapálení.

Tento výrobek nenamáčejte do vody.

Je zakázáno pokládat předměty na horní část zařízení, aby nedošlo k narušení jeho normálního provozu.

Používejte prosím vyrobený napájecí kabel, jinak dojde k poškození zařízení nebo k potenciálnímu ohrožení bezpečnosti.

Při umístění zařízení vedle zdi si vyhraďte 10 cm místa.

Výrobek musí být používán v nadmořské výšce pod 2000 metrů.

Pokud se při používání tohoto výrobku vyskytnou jakékoli problémy, neprodleně nás kontaktujte.

Přístroj byl schválen pro použití v zemích EU a je proto opatřen značkou CE. Veškerá potřebná dokumentace je k dispozici na webových stránkách: www.elektricke-obojky.sk

Změny technických parametrů, vlastností a tiskové chyby vyhrazeny.

Servisní středisko a distribuce
Reedog, s.r.o.
Sedmidomky 459/8
101 00 Praha 10, CZ
Tel: +421 322 601 057
Email: info@elektricke-obojky.sk