DOG TRACE™

d-control 300
d-control 900

AQUA SPRAY

ZGARDĂ DE ANTRENAMENT CU SPRAY

Instrucțiuni de utilizare

RO

Declarația de conformitate a producătorului:

VNT electronics s.r.o.
Dvorská 605
563 01 Lanškroun
ID: 64793826

declară că următorul produs: **Zgardă de dresaj Dogtrace d-control 300 AQUA spray Dogtrace d-control 900 AQUA spray**

este în conformitate cu Directiva 2014/53/CE a Consiliului Europei, respectă cerințele licenței generale a Oficiului ceh de telecomunicații în temeiul autorizației generale nr. VO-R/10/05.2014-3 și, de asemenea, respectă cerințele standardelor și reglementărilor aplicabile tipului de echipament enumerate mai jos:

ETSI EN 301 489-1 V1.9.2

ETSI EN 301 489-3 V1.6.1

ETSI EN 300 220-2 V.2.4.1

ETSI EN 60950-1 ed.2:2006 /A1:2010 /A11:2009 /A12:2011 /A2:2014/Cor.1:2012 EN 62479:2010

CE

Produsul este sigur în condiții normale de utilizare în conformitate cu instrucțiunile de utilizare. Această declarație este făcută pe răspunderea exclusivă a producătorului.

În Lanškroun 1 octombrie 2017

Ing. Jan Horák
Tel.: +420 731 441 541
obchod@dogtrace.com
www.dogtrace.com

Vă mulțumim pentru achiziționarea unui produs **d-control** de la **Dogtrace**
VNT electronics s.r.o.

Vă rugăm să citiți cu atenție acest manual înainte de a utiliza dispozitivul și să îl păstrați pentru consultare ulterioară.

VNT electronics s.r.o., declară prin prezenta că această zgardă de antrenament prin pulverizare **Dogtrace d-control 300 AQUA spray** și **d-control 900 AQUA spray respectă** cerințele esențiale și alte dispoziții relevante ale Directivei 2014/53/CE.

Notificări importante

- Copiii nu au voie să utilizeze acest dispozitiv fără supravegherea unui adult.
- Receptorul conține un vas sub presiune - protejați-l de căldură, suprafețe fierbinți, scântei, flăcări deschise și lumina directă a soarelui.
- Nu expuneți receptorul la temperaturi mai mari de 40°C.
- Nu lăsați zgarda pe câine mai mult de 12 ore pe zi, aceasta ar putea irita pielea câinelui. Dacă se întâmplă acest lucru, nu utilizați zgarda de dresaj până când nu dispar toate urmele de iritație.
- Nu utilizați o zgardă cu receptor electronic pentru a ghida sau imobiliza câinele. Pot apărea deteriorări mecanice ale cutiei receptorului.
- În cazul oricăror probleme și pentru sfaturi suplimentare, nu ezitați să contactați un dresor profesionist.
- Nu amplasați emițătorul în apropierea obiectelor sensibile la câmpuri magnetice, pot apărea deteriorări permanente.
- Bateriile atât din receptor, cât și din emițător trebuie înlocuite la fiecare doi ani, chiar dacă trusa nu a fost utilizată pentru o perioadă lungă de timp. Nu lăsați niciodată o baterie descărcată în unitate - aceasta ar putea distruge unitatea.
- O persoană cu un dispozitiv de suport cardiac (stimulator cardiac, defibrilator) trebuie să ia măsurile de precauție adecvate. d-control emite un anumit câmp magnetic static.

Recipientul de pulverizare

- Recipientul este sub presiune - se poate rupe dacă este încălzit.
- Protejați de căldură, suprafețe fierbinți, scântei, flăcări deschise și alte surse de aprindere.
- Nu fumați atunci când manipulați recipientul.
- Nu pulverizați în flăcări deschise sau alte surse de aprindere.
- Nu expuneți la temperaturi de peste 50 °C.
- A nu se lăsa la îndemâna copiilor.
- Nu utilizați produsul în alte scopuri decât cele pentru care este destinat.
- Utilizați numai în aer liber sau într-o zonă bine ventilată.
- Conține gaze fluorurate cu efect de seră. HFC-134a: 0,079 kg; 0,113 t eq. CO2; GWP: 1430.

ECMA

VNT electronics s.r.o., producătorul aparatelor profesionale de dresaj canin marca **Dogtrace**, este un membru mândru și activ al **ECMA (Electronic Collar Manufacturers Association)**.

ECMA, cu sediul la Bruxelles, a fost înființată în 2004 la inițiativa celor mai mari producători de dispozitive electronice de dresaj pentru câini. Scopul tuturor membrilor acestei asociații este de a dezvolta și de a produce sisteme de dresaj fiabile și de calitate, care respectă siguranța animalului și îmbunătățesc comunicarea dintre stăpân și câinele său. Atunci când cumpără coliere electronice conforme cu ECMA, proprietarii pot fi siguri că toate produsele sunt concepute pentru a proteja siguranța animalului lor de companie. Manualele și ghidurile de dresaj ale tuturor membrilor asociației oferă instrucțiuni și sfaturi privind utilizarea în siguranță a mijloacelor electronice de dresaj, permițând tuturor proprietarilor să utilizeze sistemele de dresaj în mod eficient, responsabil și uman. Produsele tuturor membrilor ECMA respectă cele mai recente standarde tehnice și parametri de siguranță, iar conformitatea este strict monitorizată.

ECMA consideră că colierele electronice de dresaj, atunci când sunt u t i l i z a t e în mod responsabil și combinate cu recompense și laude, sunt instrumente de dresaj eficiente și umane pentru dresajul profesional al câinilor, pentru dresajul câinilor cu comportamente dificile ș i pentru utilizarea zilnică acasă.

Pentru mai multe informații, vizitați site-ul **www.ecma.eu.com**

Conținut

Introducere 6
Caracteristici 6
Conținutul pachetului 6
Accesorii opționale 6
Descrierea dispozitivului 7
Transmițător 7
Afișaj 7
Receptor 8
Pregătirea emițătorului 8
Introducerea (înlocuirea) bateriei în emițător 8
Verificarea nivelului bateriei în transmițător 8
Pregătirea receptorului 9
Introducerea (înlocuirea) bateriei în receptor 9
Verificarea nivelului bateriei din receptor 9
Pornirea/oprirea receptorului 9
Împerecherea emițătorului cu receptorul 10
Umplerea receptorului cu cartușul de pulverizare 11
Punerea zgarda de antrenament 11
Utilizarea de bază a colierei de antrenament 11
Funcțiile emițătorului 12
Raza maximă de acțiune 13
Avertizor de probleme 13
Întreținerea echipamentului 14
Date tehnice 14
Condiții de garanție 15
Card de garanție 16

Introducere

Zgarda **de dresaj cu** spray **d-control 300/900 AQUA** este un ajutor eficient de d r e s a j nu numai pentru câinii mai sensibili. Zgarda de dresaj cu spray AQUA vă ajută să corectați în mod uman comportamentul nedorit la momentul potrivit, până la o distanță de 300/900 m.
Funcția principală a acestui dispozitiv este corecția prin pulverizare sub forma unui spray de răcire neplăcut, care este direcționat către botul câinelui. De fapt, sunetul produs atunci când se aplică spray-ul este suficient pentru a deranja câinele de la un comportament nepotrivit. Rezervele de spray sunt disponibile cu aromă de citronella și lavandă sau neparfumate. Alte corecții posibile sunt un semnal acustic și vibrații.

Caracteristici:

- Raza de acțiune de până la 300/900 m
- Semnal acustic
- Stimulare prin pulverizare scurtă (5 niveluri) și lungă (10 niveluri)
- Recipient de pulverizare mare - până la 300 de corecții de pulverizare per umplere
- Stimulare prin vibrații
- Buton multifuncțional reglabil
- Pot fi dresați doi câini
- Transmițător cu afișaj LCD

Conținut pachet

- Transmițător
- Receptor (cu curea)
- 2 bucăți baterii CR2 de litiu de 3 V
- Spray de rezervă cu aromă de citronella
- Lanyard pentru agățarea emițătorului în jurul gâtului
- Instrucțiuni și card de garanție

Accesorii opționale

- Spray-uri de rezervă - citronella, lavandă, neparfumate
- Baterii de rezervă
- Curele de diferite culori
- Garnituri de schimb pentru receptor
- Capac de schimb pentru receptor
- Șuruburi de schimb pentru receptor

Pentru mai multe accesorii, vizitați **www.dogtrace.com.**

Descrierea echipamentului

Transmițător

1. Antenă (locație pentru d-control 900)
2. Antenă (locație pentru d-control 300)
3. Afișaj LCD
4. Stimularea pulverizării
5. Buton multifuncțional
6. Semnal acustic
7. Butoane pentru selectarea intensității de stimulare
8. Buton pornit/oprit
9. Butoane pentru selectarea câinelui 1 sau 2
10. Locul de stocare a magneților pentru pornirea/oprirea receptorului
11. Locuri prin care se trece șnurul
12. Capacul compartimentului bateriei

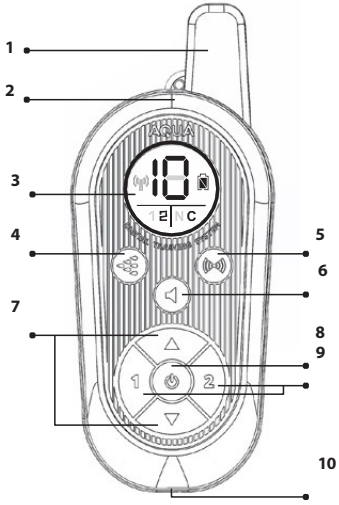

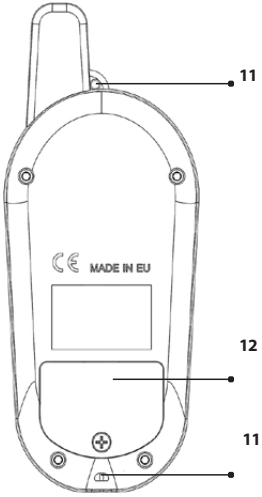

Afișare

1. Nivelul intensității de stimulare
2. Indicator de nivel al bateriei
3. Transmite semnalizarea
4. Indicator selecție câine 1 sau 2
5. Indicator de selecție N scurt sau de stimulare a pulverizării C lung.

Receptor

1. Curea (zgardă)
2. Capacul compartimentului pentru baterii
3. Indicator luminos
4. Supapă de pulverizare
5. Ținta roșie - marchează locul pentru atașarea magnetului pentru pornirea receptorului.
6. Supapă de umplere

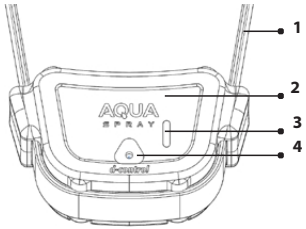

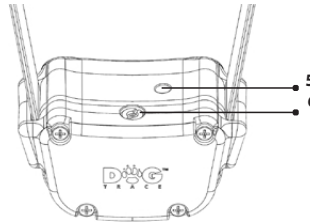

Pregătirea emițătorului

Introducerea (înlocuirea) bateriei în emițătorul

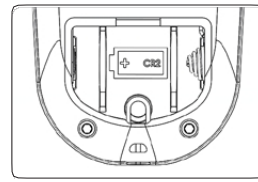

1. Utilizați o șurubelniță Phillips pentru a deșuruba șurubul de acoperire a compartimentului bateriei de pe spate.
2. Introduceți o baterie de litiu CR2 de 3 V în polaritatea corectă (polaritatea este marcată în compartimentul bateriei).
3. Înlocuiți capacul compartimentului bateriei și înșurubați la loc șurubul cu forța adecvată.

Verificați nivelul bateriei în transmițătorul

Indicatorul de stare a bateriei de pe LCD este utilizat pentru a verifica starea bateriei:

– Baterie complet încărcată

– încărcare medie a bateriei

– baterie descărcată

Dacă bateria este descărcată, introduceți o nouă baterie CR2 de 3 V în emițător.

Pornirea/oprirea emițătorului

Pentru a porni transmițătorul: țineți apăsat butonul timp de 1 secundă , afișajul de pe emițător se va aprinde.
Pentru a opri transmițătorul: țineți apăsat butonul timp de 1 secundă , afișajul de pe emițător se stinge.

Pregătirea receptorului

Introducerea (înlocuirea) bateriei în receptorul

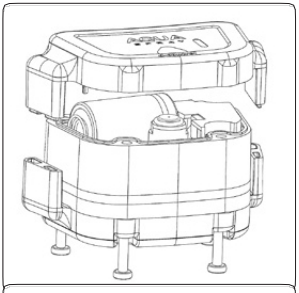

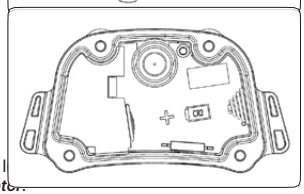

1. Utilizați o șurubelniță Phillips pentru a scoate cele 4 șuruburi din partea inferioară a receptorului și scoateți capacul din partea superioară.
2. Introduceți o baterie de litiu CR2 de 3 V în polaritatea corectă (polaritatea este marcată lângă suportul bateriei, a se vedea imaginea).

   Prima dată când este introdusă bateria sau dacă bateria a fost scoasă pentru mai mult de câteva zeci de minute (aproximativ 20 de minute), se va auzi un bip pentru a indica faptul că bateria a fost instalată corect.

Notă: Este posibil ca bipul de guler să nu sune atunci când bateria este înlocuită rapid.

3. Verificați așezarea corectă a garniturii de cauciuc în canelura capacului receptorului. Dacă există murdărie pe garnitura de cauciuc, curățați-o.
4. Înlocuiți capacul receptorului și înșurubați-l la loc.

Verificarea nivelului bateriei din receptorul

Pentru a verifica nivelul bateriei din receptor, utilizați indicatorul l
receptorului (consultați capitolul): ***Descrierea produsului - Recept***

Baterie încărcată - LED-ul verde clipește când este pornit.

Baterie descărcată - LED-ul roșu clipește când este pornit

Dacă bateria este slabă sau complet descărcată, introduceți o baterie nouă CR2 3V cu litiu în receptor.

Pornirea/oprirea receptorului

Pentru a porni/opri receptorul (sau pentru a împerechea emițătorul cu receptorul) se utilizează un s i s t e m de comutare magnetic, care este activat
prin atașarea unui magnet situat în partea inferioară a emițăto

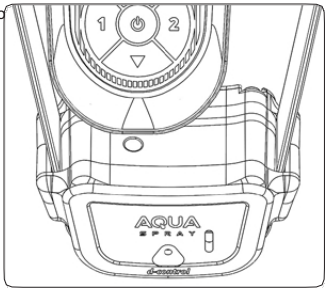

Pornirea:

1. Așezați partea inferioară a emițătorului pe ținta roșie de pe receptor (a se vedea imaginea) - indicatorul luminos va deveni roșu, apoi portocaliu.
2. Când indicatorul luminos portocaliu se aprinde, îndepărtați emițătorul de receptor - indicatorul luminos va deveni verde și va începe să clipească.

Oprirea:

1. Așezați partea inferioară a emițătorului pe ținta roșie de pe receptor - indicatorul luminos va deveni verde, apoi portocaliu.
2. Când indicatorul luminos portocaliu se aprinde, îndepărtați transmițătorul de receptor - indicatorul luminos va deveni roșu.

Important: La pornire, pur și simplu puneți partea inferioară a emițătorului pe ținta receptorului timp de aproximativ 1 secundă. Dacă țineți emițătorul pe ținta receptorului pentru mai mult de 5 secunde, receptorul va intra în modul de împerechere emițător-receptor. Acest mod este indicat de luminile indicatoare verde și roșu care clipesc alternativ. Dacă se întâmplă acest lucru, urmați secțiunea de mai jos - ***Împerecherea emițătorului cu receptorul***.

Împerecherea emițătorului cu receptorul

Fiecare emițător are propriul său cod de operare radio. Pentru ca emițătorul să comunice cu receptorul, acestea trebuie să fie împerecheate împreună. Atunci când cumpărați un set nou de receptor și emițător d-control, nu este nevoie de împerechere - setul este deja împerecheat din fabrică. Împerecherea se face dacă doriți să utilizați un alt transmițător sau receptor.

Transmițătorul este proiectat pentru dresarea a doi câini, astfel încât îl puteți împerechea cu două receptoare. Utilizați butoanele **1** și **2** pentru a selecta unul sau celălalt câine.

Important: Înainte de a împerechea transmițătorul și receptorul, asigurați-vă că nimeni altcineva nu utilizează d-controlul în apropierea dvs. Receptorul dvs. ar putea primi codul altui transmițător. Acest lucru ar putea permite altcuiva să transmită comenzi câinelui dumneavoastră. Dacă se întâmplă acest lucru, asociați din nou receptorul cu transmițătorul.

Procedura de împerechere

1. Porniți transmițătorul.
2. **Receptorul trebuie să fie oprit.**
3. Pe emițător, selectați poziția (butonul **1** / **2**) la care doriți să împerecheați receptorul.
4. Țineți partea inferioară a emițătorului împotriva țintei roșii de pe receptor timp de 5 secunde. Indicatorul luminos va deveni roșu, apoi portocaliu.
5. După 5 secunde, indicatorul luminos portocaliu va clipi de 3 ori.
6. Scoateți emițătorul din receptor - apoi indicatorul luminos verde și roșu vor clipi alternativ.
7. Apăsați butonul de semnal acustic de pe emițător. Asocierea reușită este indicată de de un bip lung al receptorului.

Noua împerechere a receptorului

Receptorul poate fi asociat din nou la nesfârșit, fie cu același transmițător, fie cu un alt transmițător (consultați secțiunea ***Asocierea unui transmițător cu un receptor***).

SFAT: Un număr nelimitat de receptoare pot fi împerecheate cu un singur emițător.

Exemplu: împerecheați 3 receptoare la butonul **1**, puteți împerechea unul pe rând sau puteți pune toate receptoarele în modul de împerechere și apoi apăsați butonul de semnal sonor. Toate aceste receptoare se vor comporta la fel atunci când este apăsat butonul de comandă. Acest lucru poate fi utilizat, de exemplu, pentru două receptoare pe gâtul unui singur câine. Alternativ, pentru dresajul comun al mai multor câini, în care emitem aceleași comenzi pentru toți în același timp.

Umplerea receptorului cu spray

Înainte de a utiliza zgarda de dresaj cu spray, este necesar să umpleți rezervorul receptorului cu cartușul de spray.

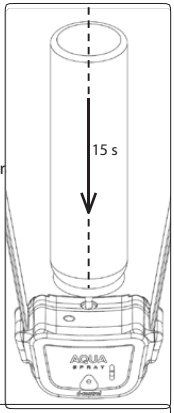

1. Opriți receptorul.
2. Îndepărtați resturile de la supapa de umplere a receptorului.
3. Rotiți supapa de umplere a receptorului în sus.
4. Așezați vârful de pulverizare pe supapa de umplere a receptorului, așa cum se ar
5. Apăsați cu forța adecvată pe recipientul de pulverizare și mențineți recipientul de pulverizare apăsat timp de aproximativ 15 secunde.
6. Lipiți din nou supapa de umplere cu autocolantul care este introdus sub capacul recipientului de pulverizare.

Vă rugăm să rețineți: Supapa de umplere trebuie menținută curată pentru o funcționare corectă. Prin urmare, este important să reatașați supapa cu un autocolant de fiecare dată când recipientul este umplut cu spray. Acest lucru va împiedica pătrunderea murdăriei în supapa de umplere.

Punerea zgarda de dresaj

Vă rugăm să rețineți: Nu umpleți receptorul spray-ului pe gâtul câinelui.
Utilizați numai spray-uri originale marca Dogtrace pentru umplerea receptoarelor de spray d-control AQUA.

Potrivirea corectă a zgarda cu receptorul este importantă pentru buna funcționare a acestuia. Montați zgarda câinelui astfel încât supapa de pulverizare a receptorului să fie îndreptată spre bot. Cureaua zgardei este strânsă corect dacă puteți introduce 2 degete între zgardă și gâtul câinelui. Dacă câinele are părul des sau lung, asigurați-vă că spray-ul ajunge în zona botului, tundeți părul dacă e s t e n e c e s a r .

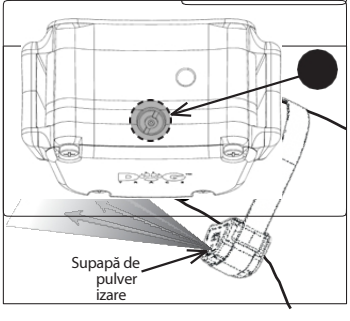

Principiile de bază ale utilizării unei zgardele de dresaj

- O condiție prealabilă importantă pentru utilizarea unei zgardele de dresaj este cunoașterea de bază a dresorului în materie de dresaj canin.
- Dacă nu aveți aceste cunoștințe, vă recomandăm să contactați un centru de dresaj, un club canin sau o școală de câini pentru a învăța comunicarea de bază cu câinele dumneavoastră.
- Puteți începe să utilizați zgarda cu un cățeluș în vârstă de șase luni care a terminat deja antrenamentul de bază "SIT", "LIE DOWN", "STAY" sau cel puțin "FUY", "DON'T"....

- Cereți-i aceste comenzi împreună cu semnalul sonor de la zgarda de dresaj, astfel î n c â t să facă legătura între ele.
- O recompensă sau cel puțin o laudă ar trebui să urmeze întotdeauna o comandă îndeplinită, astfel încât câinelui să îi placă să vă urmeze comenzile și să crească dorința de a vă mulțumi.
- Nu trebuie să luați comanda de bună și să pedepsiți neascultarea - câinele își va pierde curând interesul față de dumneavoastră.
- Dacă nu sunteți sigur că câinele dumneavoastră se va supune chemării, începeți antrenamentul cu o lesă de urmărire, de exemplu.
- Câinele dumneavoastră va trebui să se obișnuiască cu zgarda; lăsați-l să poarte zgarda timp de câteva zile, dar nu o folosiți astfel încât să nu vadă imediat legătura dintre montarea acesteia și efecte.
- Dresajul pozitiv și eficient necesită timp– nu vă grăbiți!
- Alegeți un mediu familiar, un loc cu care câinele dvs. este obișnuit.
- Alegeți momentul potrivit pentru a apăsa butonul; exact în momentul în care câinele dumneavoastră face ceva ilegal.
- În cazul oricăror probleme și pentru sfaturi suplimentare, nu ezitați să contactați un dresor profesionist.

Funcțiile emițătorului

Înainte de a trimite o comandă, utilizați butoanele **1** / **2** pentru a selecta câinele către care doriți să trimiteți comanda.

Semnal acustic:

Receptorul de pe zgarda câinelui începe să emită un semnal acustic sau sonor. Această comandă poate precede stimularea prin pulverizare și este un avertisment foarte eficient. Semnalul acustic poate fi utilizat în locul comenzii: la mine / la piciorul meu, în acest caz înlocuind fluierul, al cărui volum este întotdeauna perceput de câine în același mod. Este foarte important să utilizați întotdeauna semnalul acustic în același mod pentru a nu vă deruta câinele.

Indicatorul luminos verde de pe receptor este aprins pe durata semnalului acustic.

Stimulare prin pulverizare:

Această funcție vă permite să activați o alertă de spray de răcire neplăcută în receptor.

Alegerea dintre stimularea N scurtă și C lungă

Pe emițător, prin apăsarea repetată a butonului **1** pentru primul câine (sau a butonului **2** pentru al doilea câine), este posibil să alegeți între o stimulare prin pulverizare **N** intermitentă scurtă (NICK) sau o stimulare prin pulverizare **C** lungă (CONTINUE).

Stimulare scurtă N - butoanele ▲▼ pentru a selecta numărul de stimulări prin pulverizare de la 1 la 5. **Stimulare lungă C** - butoane ▲▼ butoane pentru a selecta durata unei stimulări prin pulverizare de la cea mai scurtă 1 la cea mai lungă 10.

Numărul de stimulări prin pulverizare per umplere		
stimulare	Grad	Număr de stimulări
C	1	până la 300
C	10	până la 40
N	1	până la 200
N	5	până la 40

Buton multifuncțional (vibrație):

Funcțiile butonului pot fi modificate în 4 moduri:

- (1) vibrație
- (2) stimulare spray lung+ vibrație
- (3) stimulare prin pulverizare lungă+ semnal acustic
- (4) stimulare prin pulverizare lungă+ vibrație+ semnal acustic

Setări:

1. Pe emițător, selectați numărul câinelui pentru care doriți să setați butonul multifuncțional.
2. Țineți apăsat lung butonul de selecție a câinelui (**1** sau **2**) - simbolul de selecție a câinelui va clipi.
3. Utilizați butoanele ▲▼ pentru a seta modul dorit.
4. Apăsați scurt butonul pentru a selecta câinele (**1** sau **2**).

Dimensiunea stimulării prin pulverizare lungă corespunde setării butonului **C** (stimulare prin pulverizare lungă).

Raza maximă de acțiune a transmițătorului

Kitul d-control poate fi utilizat până la o distanță de 300/900 m. Cu toate acestea, raza maximă de acțiune este influențată de o serie de factori - vreme, teren, vegetație etc.

Pentru a asigura raza maximă de acțiune a dispozitivului:

- Nu acoperiți antena din partea de sus a emițătorului.
- Țineți emițătorul în poziție verticală departe de corp și într-o mână întinsă deasupra capului atunci când transmiteți o comandă.
- Verificați bateria atât în emițător, cât și în receptor și înlocuiți-o dacă este necesar.

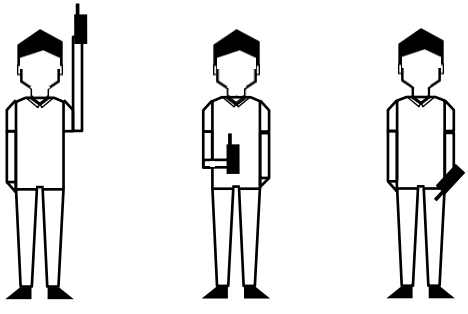

rază maximă *rază tipică* *rază minimă*

Consilier de probleme

1. Citiți din nou acest manual pentru a v e r i f i c a dacă problema este cauzată de baterii slabe sau de utilizarea necorespunzătoare.
2. Verificați dacă bateriile sunt introduse cu polaritatea corectă.
3. Dacă transmițătorul nu comunică cu receptorul, încercați din nou să împerecheați dispozitivele (consultați capitolul: ***Împerecherea transmițătorului cu receptorul*** pagina 10).
4. Dacă problema persistă, contactați dealerul dvs.

5. Dacă spray-ul se scurge în jurul supapei de umplere - verificați dacă există o garnitură de cauciuc în jurul supapei de umplere și dacă nu există resturi pe aceasta. Dacă totul este în regulă, încercați să împingeți cu mai multă forță bidonul de pulverizare în jos atunci când îl umpleți.

Întreținerea echipamentului

Nu utilizați niciodată substanțe volatile precum diluant, benzină sau alți detergenți pentru a curăța d-control. Dacă este necesar, utilizați o cârpă moale și umedă sau un detergent neutru.
Receptorul (gulerul) este rezistent la apă numai dacă garnitura este în stare bună. Pentru a m e n ț i n e impermeabilitatea receptorului, se recomandă înlocuirea garniturii de cauciuc din capacul compartimentului bateriei receptorului o dată pe an. De asemenea, asigurați-vă că curățați și ajustați corect sigiliile după fiecare schimbare a bateriei din receptor și că strângeți corect șuruburile. Totuși, strângeți-le doar cu o forță rezonabilă!
Transmițătorul nu este rezistent la apă - protejați-l de umezeală.

Dacă nu utilizați setul de antrenament pentru o perioadă lungă de timp, scoateți bateriile din dispozitiv.

Date tehnice

Transmițător de pulverizare d-control 300 AQUA

Raza de acțiune.....300 m
Sursă de alimentare .....Baterie litiu CR2 3 V
Durata de viață a bateriei ..... . 8-14 luni în funcție de utilizare
Frecvență (putere) .....869,525 Mhz (10 mW)
Antenă .....Integrată
Acoperire .....Nu rezistent la apă
Temperatura de funcționare ..... . -10 °C până la +50 °C
Greutate .....57 g (fără baterie)
Dimensiuni .....103 x 52 x 22 mm

Transmițător d-control 900 AQUA spray

Raza de acțiune.....900 m
Sursă de alimentare .....Baterie litiu CR2 3 V
Durata de viață a bateriei .....6-12 luni, în funcție de utilizare
Frecvență (putere) .....869,525 Mhz (100 mW)
Antenă.....Externă
Acoperire .....Nu este impermeabilă
Temperatura de funcționare ..... . -10 °C până la +50 °C
Greutate .....60 g (fără baterie)
Dimensiuni .....125 x 52 x 22 mm

Receptor

Sursă de alimentare .....Baterie litiu CR2 de 3 V
Durata de viață a bateriei .....6-12 luni, în funcție de utilizare
Antenă .....Integrată
Acoperire.....Rezistent la apă
Temperatura de funcționare ..... . -10 °C până la +50 °C
Circumferință reglabilă a centurii.....aprox. 20 - 72 cm
Lățimea centurii .....20 mm
Greutatea receptorului.....74 g (fără curea și baterie)
Dimensiunile receptorului.....68 x 38 x 35 mm

Condiţii de garanţie

VNT electronics s.r.o. garantează produsul în caz de defecte de fabricaţie pentru o perioadă de doi ani de la data achiziţiei. Garanţia nu acoperă următoarele elemente:

- Bateriile
- Curea cu ochiuri pentru agăţare
- Riscuri directe sau indirecte în timpul transportului produsului la dealer
- Deteriorarea produsului cauzată de neglijenţa sau accidentul utilizatorului (de exemplu, mestecare, rupere, impact etc.) şi intervenţia persoanelor neautorizate.

1. Perioada de garanţie începe la data primirii produselor de către cumpărător. Condiţia pentru depunerea unei reclamaţii la vânzător este prezentarea unui certificat de garanţie confirmat sau a unei dovezi d e cumpărare. Termenii şi condiţiile complete pot fi găsite la adresa: www.dogtrace.com.

2. Garanţia oferită nu acoperă defectele produsului care au apărut

a) instalarea necorespunzătoare sau nerespectarea instrucţiunilor producătorului

b) utilizarea necorespunzătoare a produsului

c) depozitarea sau îngrijirea necorespunzătoare a produsului

d) intervenţie neprofesionistă sau reparaţie efectuată fără ştiinţa producătorului

e) ca urmare a unui dezastru natural sau a unui alt eveniment inevitabil

f) modificarea bunurilor de către consumator, în cazul în care o astfel de modificare a dus l a deteriorarea sau defectarea bunurilor

g) ca urmare a deteriorării mecanice de către consumator

h) orice altă acţiune a consumatorului care ar fi contrară prezentelor condiţii de garanţie sau instrucţiunilor de utilizare.

3. Garanţia nu poate fi solicitată în cazul în care bunurile nu au fost plătite integral sau în cazul în care bunurile s u n t la vânzare.

4. Solicitantul trebuie să dovedească defectul produsului, să permită producătorului să verifice validitatea cererii privind defectele produsului şi să evalueze amploarea defectelor. De asemenea, el este obligat să predea produsul într-o stare care să permită evaluarea defectelor. Reclamantul nu are dreptul să repare produsul el însuşi sau prin intermediul unei părţi terţe. În caz contrar, reclamantul îşi pierde dreptul de a solicita despăgubiri în temeiul răspunderii producătorului pentru defectele produsului.

5. Revendicările consumatorului care decurg din răspunderea producătorului pentru defecte sunt reglementate de dreptul general. În cazul unui defect de fabricaţie dovedit al materialului, producătorul este obligat să înlocuiască produsul defect cu unul fără defecte.

6. Bunurile prezentate pentru reclamaţie trebuie să fie curăţate corespunzător. Departamentul de reclamaţii are dreptul de a refuza să accepte bunuri pentru reclamaţie în cazul în care acestea nu respectă principiile de igienă generală.

7. În cazul trimiterii unui articol pentru reclamaţie prin poştă sau prin intermediul unei companii de expediţie, bunurile trebuie să fie suficient ambalate şi asigurate împotriva deteriorării. În acest scop, vă recomandăm să păstraţi ambalajul original (nu este o condiţie pentru acceptarea reclamaţiei).

8. Pentru expediere, vă rugăm să alegeţi metoda şi transportatorul cele mai potrivite pentru dvs. în ceea ce priveşte disponibilitatea şi viteza de livrare. Nu suntem responsabili pentru pierderea bunurilor trimise de dumneavoastră.

9. Alte drepturi şi obligaţii ale producătorului şi ale persoanei îndreptăţite să solicite despăgubiri sunt reglementate de legislaţia relevantă general obligatorie din Republica Cehă.

Informaţiile conţinute în acest manual pot fi modificate fără notificare prealabilă ca urmare a evoluţiilor ulterioare.