ROZKRES A CENÍK ND

POWX1750 - Kompresor 2HP

Poz.	Obj. číslo	Popis	MOC
133	**101.327.06**	Spínač	
049	**117.157.06**	Ochranný kryt motoru horní	
300	**139.107.06**	SET - kola, šrouby kol, silentblok+šrouby	
108	**161.012.06**	Regulátor tlaku	
131	**166.005.06**	Tlakový spínač	
109	**168.017.06**	Manometr velký	
112	**180.007.06**	Koleno	
	212.038.06	Silentblok + šrouby	
107	**226.012.06**	Ventil	
105	**258.007.06**	Jednocestný ventil	
110	**259.001.06**	Pojistný ventil	
145	**227.009.06**	Vzduchového potrubí a+b	
21			
22			
23			
24			
25			
26			
27			
28			
29			
30			
31			
32			
33			
34			
35			
36			
37			
38			
39			

Poz.	Obj. číslo	Popis	MOC
40			
41			
42			
43			
42			
45			
46			
47			
48			
49			
50			
51			
52			
53			
54			
55			
56			
57			
58			
59			
60			
61			
62			
63			
64			
65			
66			
67			
68			
69			
70			
71			
72			
73			
74			
75			
76			
77			
78			

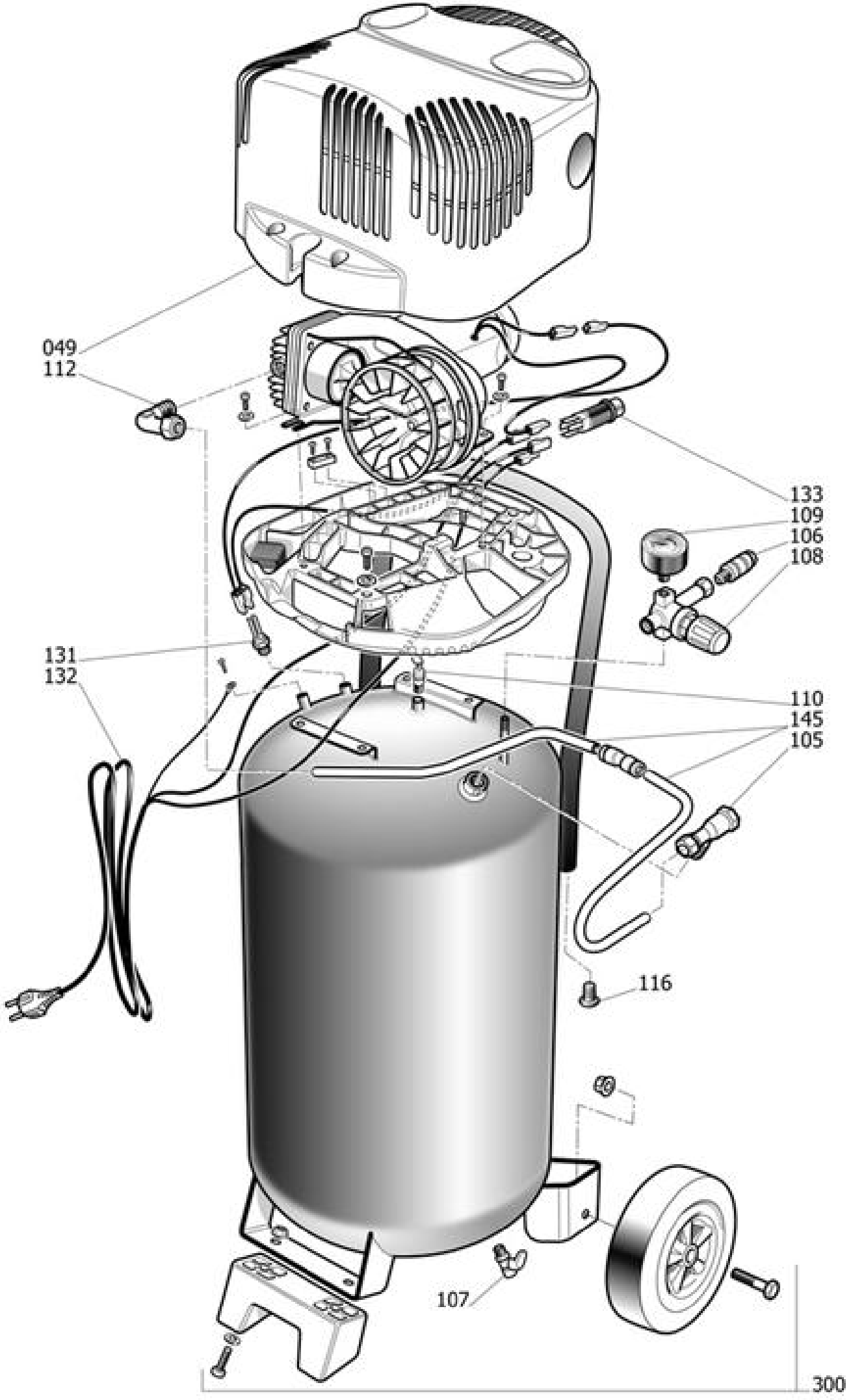
049
112
133
109
106
108
131
132
110
145
105
116
107
300